ՀԻՄՆԱԿԱՆ ՁԿ ԼՐԱԿԱԶՄԻ ԱՇԽԱՏԱՆՔԱՅԻՆ ԳԾԱԳՐԵՐԻ ԱՄՓՈՓԱԳԻՐ

ԹԵՐԹ	ԱՆՎԱՆՈՒՄԸ	ԾԱՆՈԹՈՒԹՅՈՒՆ
1	Ընդհանուր տվյալներ	
2	Աշխատանքների ծավալներ	
3	Գլխավոր հատակագիծ, Մ 1:5000	
4	Շահառու՝ Գևորգյան Վազգեն, կադաստրային ծածկագիր՝ 11-020-0021-0040, հատակագիծ, Մ 1:200	
5	Շահառու՝ Գևորգյան Վազգեն, կադաստրային ծածկագիր՝ 11-020-0021-0040, աշխատանքների ծավալներ	
6	Շահառու՝ Վարդանյան Հակոբ, կադաստրային ծածկագիր՝ 11-020-0008-0045, աշխատանքների ծավալներ	
7	Շահառու՝ Արզումանյան Ֆրոնտիկ, կադաստրային ծածկագիր՝ 11-020-0018-0018, աշխատանքների ծավալներ	
8	Շահառու՝ Արզումանյան Հովսեփ, կադաստրային ծածկագիր՝ 11-020-0018-0019, աշխատանքների ծավալներ	
9	Շահառու՝ Մայիլյան Միեր, կադաստրային ծածկագիր՝ 11-020-0013-0002, աշխատանքների ծավալներ	
10	Շահառու՝ Արզումանյան Սպարտակ, կադաստրային ծածկագիր՝ 11-020-0006-0007, աշխատանքների ծավալներ	
11	Շահառու՝ Հարությունյան Կարեն, կադաստրային ծածկագիր՝ 11-020-0002-0039, աշխատանքների ծավալներ	
12	Շահառու՝ Զարգարյան Արմեն, կադաստրային ծածկագիր՝ 11-020-0002-0041, աշխատանքների ծավալներ	
13	Շահառու՝ Բաղալյան Ստեփան, կադաստրային ծածկագիր՝ 11-020-0021-0025, աշխատանքների ծավալներ	
14	Շահառու՝ Հարությունյան Արմեն, կադաստրային ծածկագիր՝ 11-020-0001-0004, աշխատանքների ծավալներ	
15	Շահառու՝ Քոչարյան Լեռնիկ, կադաստրային ծածկագիր՝ 11-020-0007-0005, աշխատանքների ծավալներ	
16	Շահառու՝ Հարությունյան Ռադիկ, կադաստրային ծածկագիր՝ 11-020-0001-0015, աշխատանքների ծավալներ	
17	Շահառու՝ Խաչինյան Ալինա, կադաստրային ծածկագիր՝ 11-020-0018-0005, աշխատանքների ծավալներ	
18	Շահառու՝ Գևորգյան Նունե, կադաստրային ծածկագիր՝ 11-020-0018-0015, աշխատանքների ծավալներ	
19	Շահառու՝ Մկրտչյան Վազգեն, կադաստրային ծածկագիր՝ 11-020-0018-0016, աշխատանքների ծավալներ	
20	Շահառու՝ Քոչարյան Էդգար, կադաստրային ծածկագիր՝ 11-020-0021-0031, աշխատանքների ծավալներ	
21	Շահառու՝ Մանթաշյան Գնել, կադաստրային ծածկագիր՝ 11-020-0013-0007, աշխատանքների ծավալներ	
22	Շահառու՝ Ալիխանյան Վահե, կադաստրային ծածկագիր՝ 11-020-0003-0067, աշխատանքների ծավալներ	
23	Շահառու՝ Մադաթյան Արմեն, կադաստրային ծածկագիր՝ 11-020-0021-0033, աշխատանքների ծավալներ	
24	Շահառու՝ Արզումանյան Արմեն, կադաստրային ծածկագիր՝ 11-020-0021-0047, աշխատանքների ծավալներ	
25	Շահառու՝ Աբազյան Ժիրայր, կադաստրային ծածկագիր՝ 11-020-0021-0006, աշխատանքների ծավալներ	
26	Շահառու՝ Խուդավերդյան Կարեն, կադաստրային ծածկագիր՝ 11-020-0021-0028, աշխատանքների ծավալներ	
27	Շահառու՝ Արզումանյան Անդրանիկ, կադաստրային ծածկագիր՝ 11-020-0002-0009, աշխատանքների ծավալներ	
28	Շահառու՝ Խուդավերդյան Արամ, կադաստրային ծածկագիր՝ 11-020-0015-0047, աշխատանքների ծավալներ	
29	Շահառու՝ Շահնազարյան Վահե, կադաստրային ծածկագիր՝ 11-020-0021-0035, աշխատանքների ծավալներ	
30	Շահառու՝ Ղազարյան Գևորգ, կադաստրային ծածկագիր՝ 11-020-0013-0011, աշխատանքների ծավալներ	
31	Շահառու՝ Մայիլյան Վահե, կադաստրային ծածկագիր՝ 11-020-0023-0002, աշխատանքների ծավալներ	
32	Շահառու՝ Փաշայան Կարեն, կադաստրային ծածկագիր՝ 11-020-0021-0034, աշխատանքների ծավալներ	
33	1000 լ տարողությամբ ջրի բաքի և 100 լ տարողությամբ պարարտանյութի բաքի սխեմատիկ հատակագիծ, կտրվածք	
34	2000 լ տարողությամբ ջրի բաքի և 100 լ տարողությամբ պարարտանյութի բաքի սխեմատիկ հատակագիծ, կտրվածք	
35	Ջրի և պարարտանյութի բաքերի հենարաններ, մասնագիր	

ԲԱՑԱՏՐԱԳԻՐ

ՀՀ Տավուշի մարզի, Իջևան համայնքի, Բերքաբեր գյուղի թվով 28 հողատարածքում նախատեսվում է իրականացնել այգեհիմնում և կաթիլային ոռոգում:

Ծառատունկը նախատեսվում է իրականացնել 2.5մ հեռավորությամբ շարքերով: Կաթիլային ոռոգման համակարգում նախատեսվում է տեղադրել 1000լ տարողությամբ ջրի բաքեր մինչև 250 մ^2 հողատարաքներում և 2000լ տարողությամբ ջրի բաքեր 250 մ^2-ից ավել հողատարաքներում, ինչպես նաև 100լ տարողությամբ պարարտանյութի բաքեր մետաղական հենարանների վրա: Ջրի մուտքագծերը նախատեսվում են de32(Pe) տրամագծի պոլիէթիլենե խողովակներից, կոլեկտորը՝ de63(Pe) տրամագծի պոլիէթիլենե խողովակներից, իսկ բաժանարարները՝ de20(Pe) տրամագծի պոլիէթիլենե խողովակներից, որոնց վրա տեղադրվում են կաթոցիկներ՝ 2 հատ յուրաքանչյուր ծառի մոտ:

Պատվիրատու՝ Իջևանի համայնքապետարան Ծածկագիր՝ ՀՀ ՏՄԻՀ-ԳՀԾՁԲ-25/29			Տնամերձ հողամասերում այգեհիմնման և ոռոգման արդիական համակարգերի ներդրման ծրագրի ծախսերի գնահատման և նախագծման ծառայություններ			2025
ՆԳՃ	Ա. Միքայելյան		Բերքաբեր: Ոռոգման համակարգ	Փուլ	Թերթ	Թերթեր
Նախագծեց	Ա. Մարտիրոսյան			ԱՆ	1	35
			Ընդհանուր տվյալներ	«ՄԱԼԿ» ՍՊԸ		

ԻՆՔՆԱՀՈՍ ՈՌՈԳՄԱՆ ՀԱՄԱԿԱՐԳԵՐԻ ԱՇԽԱՏԱՆՔՆԵՐԻ ԾԱՎԱԼՆԵՐ

N	Անվանում	Չափման միավոր	Քանակը	Ծանոթություն
1	2	3	4	5
1	Հողատարածքի հարթեցում, աղբի, փայտանյութերի, կոճղերի և 15սմ-ից մեծ քարերի հեռացում	մ^2	18550.0	
2	Հողամասի տեղաձևում ըստ տնկանյութի քանակի և տնկման սխեմայի	տեղ	3078	
3	Ծառատունկ (հոն) / (նուռ)	հատ	907/2171	
4	Հողախոռնուրդի պատրաստում (1 բաժին պարարտանյութ, 1 բաժին շլաք, 1 բաժին բուսահող)	մ^3	307.80	
5	Պոլիէթիլենե բաք, V=2000լ / V=1000լ	հատ	24 / 4	
6	Պոլիէթիլենե բաք պարարտանյութի համար, V=100լ	հատ	28	
7	Պոլիէթիլենե խողովակներ, de63(Pe)	գծմ	646.0	
8	Պոլիէթիլենե խողովակներ, de32(Pe)	գծմ	56.0	
9	Պոլիէթիլենե խողովակներ, de20(Pe)	գծմ	7446.0	
10	Պոլիէթիլենե փական, D=25մմ	հատ	28	
11	Պոլիէթիլենե փական, D=15մմ	հատ	293	
12	Սկավառակային ֆիլտր, D=25մմ	հատ	28	
13	Պոլիէթիլենե խողովակների միացում խամութային անցումով, de63xDN15 / de32xDN15	հատ	265	
14	Պոլիէթիլենե կցամաս, de20xDN15	հատ	265	
15	Պոլիէթիլենե եռաբաշխիչ de63xde32(Pe)	հատ	28	
16	Պոլիէթիլենե եռաբաշխիչ de63xde20(Pe)	հատ	28	
17	Պոլիէթիլենե խցափակիչ de63(Pe)	հատ	56	
18	Պոլիէթիլենե խցափակիչ de20(Pe)	հատ	265	
19	Պոլիէթիլենե անկյունակ de32(Pe)	հատ	28	
20	Պոլիէթիլենե անկյունակ de20(Pe)	հատ	56	
21	Ամրակ (штуцер), D=25մմ	հատ	28	
22	Ամրակ (штуцер), D=15մմ	հատ	28	
23	Կաթոցիկներ	հատ	6156	
24	Էլեկտրական սրսկիչ, մարտկոցով, 20 լ տարողության	հատ	28	
25	Փոսորակի մշակում III կարգի գրունտներում ձեռքով և հարթեցում տեղում	մ^3	22.96	
26	Հիմքերի իրականացում B15 դասի բետոնով	մ^3	22.96	
27	Մետաղական կոնստրուկցիաներ	կգ	2520.0	
28	Մետաղական կոնստրուկցիաների երկշերտ յուղաներկում	մ^2	112.0	
29	Համակարգի փորձարկում	գծմ	8148.0	

ՋՐԱԳԾԵՐԻ ԱՇԽԱՏԱՆՔՆԵՐԻ ԾԱՎԱԼՆԵՐ

N	Անվանում	Չափման միավոր	Քանակը	Ծանոթություն
1	2	3	4	5
1	Խրամուղու մշակում IV կարգի գրունտներում ձեռքով, կողալիցքով	մ^3	1011.50	
2	Ավազի նախապատրաստական շերտի իրականացում	մ^3	70.50	
3	Ավազի պաշտպանիչ շերտի իրականացում	մ^3	175.50	
4	Խրամուղու ետլիցք, կողալիցքի մշակված գրունտներից, տոփանումով	մ^3	765.50	
5	Ավելցուկային գրունտի հարթեցում տեղում	մ^3	246.0	
6	Պոլիէթիլենե խողովակներ, de32(Pe)	գծմ	1021.0	
7	Պոլիէթիլենե խողովակներ, de20(Pe)	գծմ	56.0	
8	Պոլիէթիլենե փական, D=25մմ	հատ	28	
9	Պոլիէթիլենե փական, D=15մմ	հատ	28	
10	Միացում գոյություն ունեցող ջրագծին	տեղ	28	
11	Պոլիէթիլենե եռաբաշխիչ de32xde20(Pe)	հատ	28	
12	Պոլիէթիլենե անկյունակ de32(Pe)	հատ	56	
13	Պոլիէթիլենե անկյունակ de20(Pe)	հատ	28	
14	Ամրակ (штуцер), D=25մմ	հատ	28	
15	Ամրակ (штуцер), D=15մմ	հատ	28	
16	Համակարգի փորձարկում	գծմ	1077.0	

Պատվիրատու՝ Իջևանի համայնքապետարան Ծածկագիր՝ ՀՀ ՏՄԻՀ-ԳՀԾՁԲ-25/29			Տնամերձ հողամասերում այգեհիմնման և ոռոգման արդիական համակարգերի ներդրման ծրագրի ծախսերի գնահատման և նախագծման ծառայություններ			2025
ՆԳՃ	Ա. Միքայելյան		Բերքաբեր: Ոռոգման համակարգ	Փուլ	Թերթ	Թերթեր
Նախագծեց	Ա. Մարտիրոսյան			ԱՆ	2	35
			Աշխատանքների ծավալներ	«ՄԱԼԿ» ՍՊԸ		

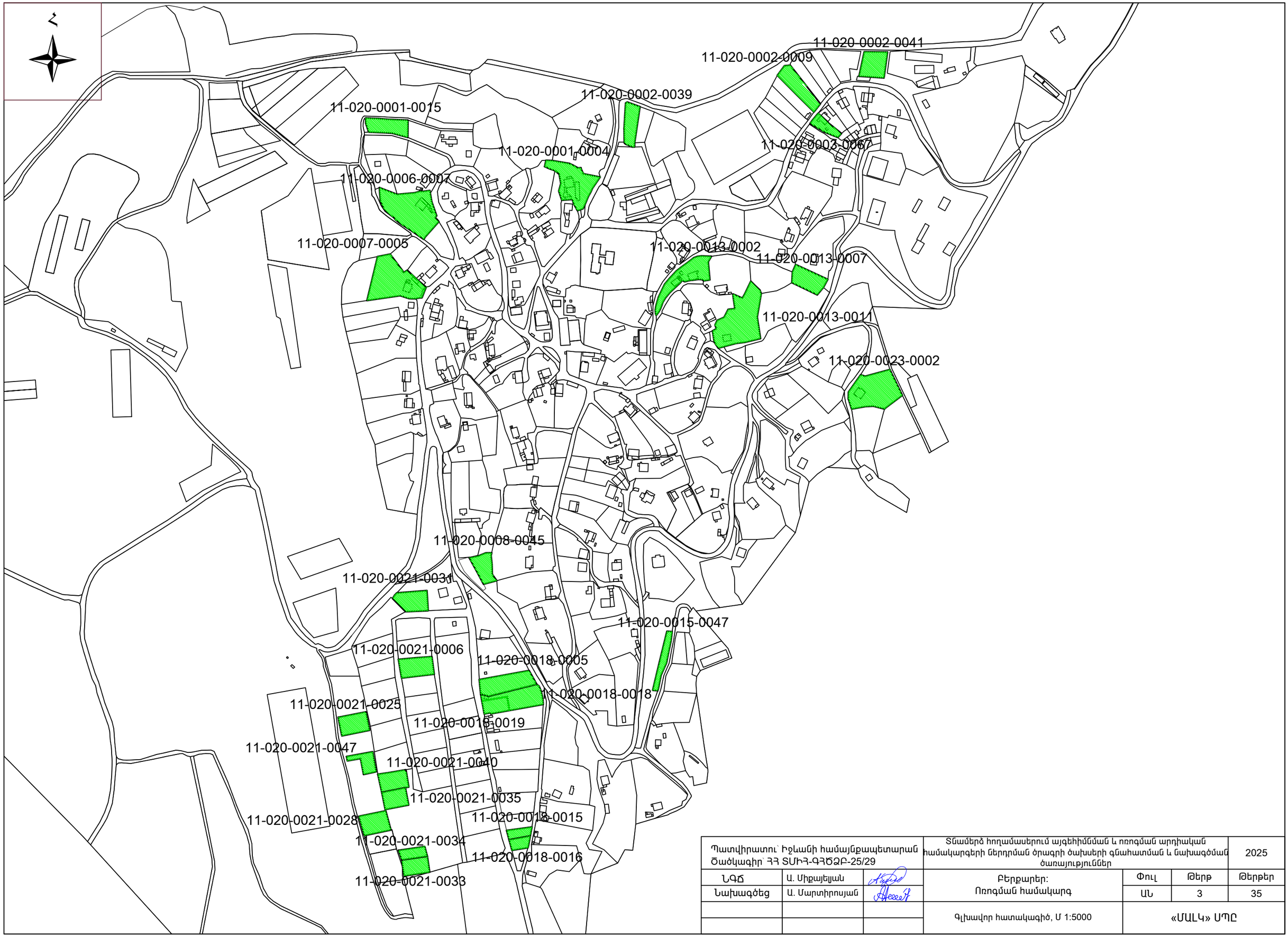

Պատվիրատու՝ Իջևանի համայնքապետարան Ծածկագիր՝ ՀՀ ՏՄԻՀ-ԳՀԾՁԲ-25/29			Տնամերձ հողամասերում այգեհիմնման և ոռոգման արդիական համակարգերի ներդրման ծրագրի ծախսերի գնահատման և նախագծման ծառայություններ			2025
ՆԳՃ	Ա. Միքայելյան		Բերքարեր: Ոռոգման համակարգ	Փուլ	Թերթ	Թերթեր
Նախագծեց	Ա. Մարտիրոսյան			ԱՆ	3	35
			Գլխավոր հատակագիծ, Մ 1:5000	«ՄԱԼԿ» ՍՊԸ		

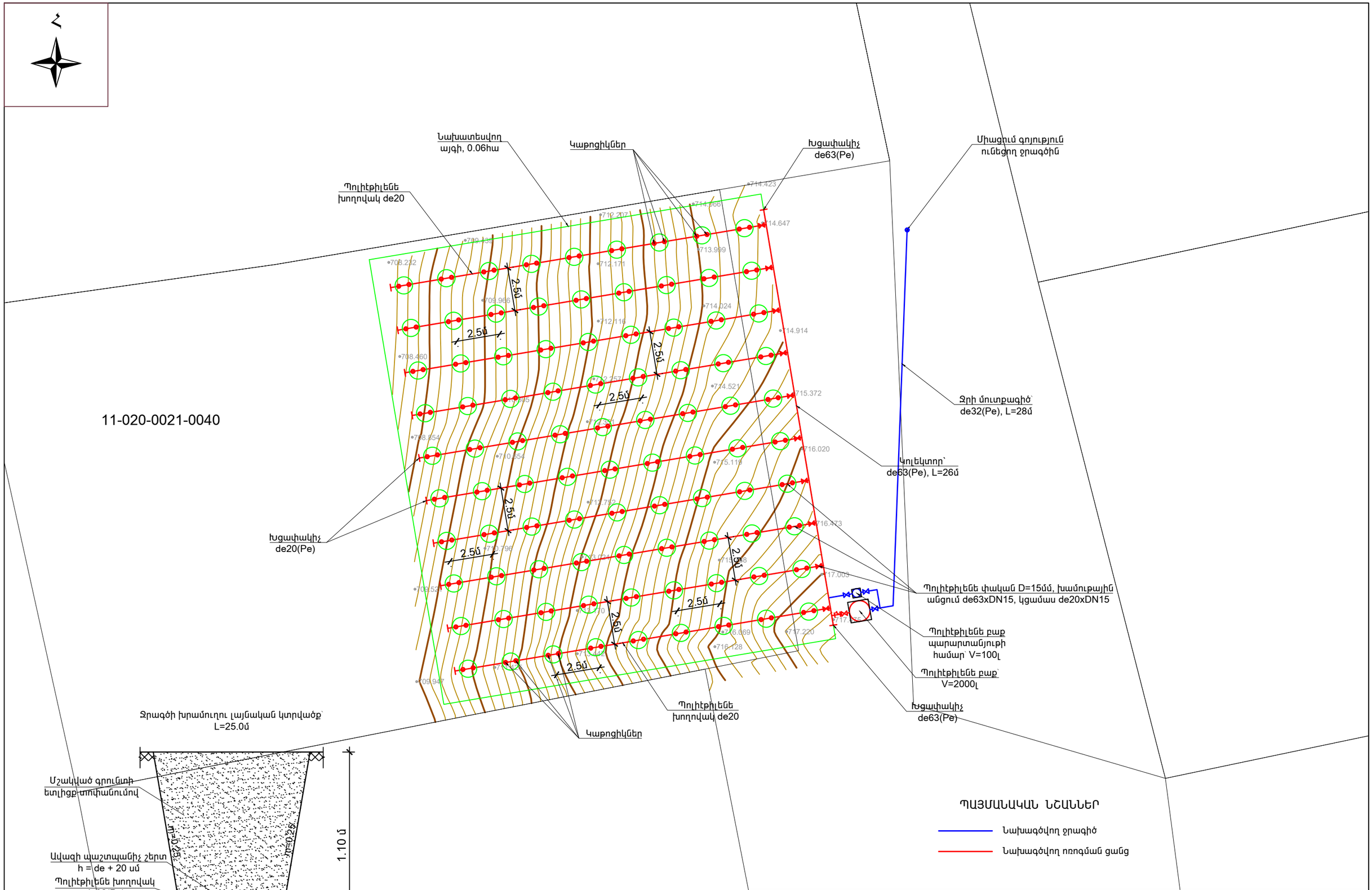

Պատվիրատու՝ Իջևանի համայնքապետարան Ծածկագիր՝ ՀՀ ՏՄԻՀ-ԳՀԾՁԲ-25/29			Տնամերձ հողամասերում այգեհիմնման և ոռոգման արդիական համակարգերի ներդրման ծրագրի ծախսերի գնահատման և նախագծման ծառայություններ			2025
ՆԳՃ	Ա. Միքայելյան		Բերքարեր: Ոռոգման համակարգ	Փուլ	Թերթ	Թերթեր
Նախագծեց	Ա. Մարտիրոսյան			ԱՆ	4	35
			Տիպարային հատակագիծ, Մ 1:200	«ՄԱԼԿ» ՍՊԸ		

ԻՆՔՆԱՀՈՍ ՈՌՈԳՄԱՆ ՀԱՄԱԿԱՐԳԻ ԱՇԽԱՏԱՆՔՆԵՐԻ ԾԱՎԱԼՆԵՐ

N	Անվանում	Չափման միավոր	Քանակը	Ծանոթություն
1	2	3	4	5
1	Հողատարածքի հարթեցում, աղբի, փայտանյութերի, կոճղերի և 15սմ-ից մեծ քարերի հեռացում	մ^2	600.0	
2	Հողամասի տեղածևում ըստ տնկման սխեմայի և տնկանյութի քանակի	տեղ	90	
3	Ծառատունկ (հոն)	հատ	90	
4	Հողախոռնուրդի պատրաստում (1 բաժին պարարտանյութ, 1 բաժին շլաք, 1 բաժին բուսահող)	մ^3	9.0	
5	Պոլիէթիլենե բաք, V=2000լ	հատ	1	
6	Պոլիէթիլենե բաք պարարտանյութի համար, V=100լ	հատ	1	
7	Պոլիէթիլենե խողովակներ, de63(Pe)	գծմ	26.0	
8	Պոլիէթիլենե խողովակներ, de32(Pe)	գծմ	2.0	
9	Պոլիէթիլենե խողովակներ, de20(Pe)	գծմ	222.0	
10	Պոլիէթիլենե փական, D=25մմ	հատ	1	
11	Պոլիէթիլենե փական, D=15մմ	հատ	11	
12	Սկավառակային ֆիլտր, D=25մմ	հատ	1	
13	Պոլիէթիլենե խողովակների միացում խամութային անցումով, de63xDN15	հատ	10	
14	Պոլիէթիլենե կցամաս, de20xDN15	հատ	10	
15	Պոլիէթիլենե եռաբաշխիչ de63xde32(Pe)	հատ	1	
16	Պոլիէթիլենե եռաբաշխիչ de63xde20(Pe)	հատ	1	
17	Պոլիէթիլենե խցափակիչ de63(Pe)	հատ	2	
18	Պոլիէթիլենե խցափակիչ de20(Pe)	հատ	10	
19	Պոլիէթիլենե անկյունակ de32(Pe)	հատ	1	
20	Պոլիէթիլենե անկյունակ de20(Pe)	հատ	2	
21	Ամրակ (штуцер), D=25մմ	հատ	1	
22	Ամրակ (штуцер), D=15մմ	հատ	1	
23	Կաթոցիկներ	հատ	180	
24	Էլեկտրական սրսկիչ, մարտկոցով, 20 լ տարողության	հատ	1	
25	Փոսորակի մշակում III կարգի գրունտներում ձեռքով և հարթեցում տեղում	մ^3	0.82	
26	Հիմքերի իրականացում B15 դասի բետոնով	մ^3	0.82	
27	Մետաղական կոնստրուկցիաներ	կգ	90.0	
28	Մետաղական կոնստրուկցիաների երկշերտ յուղաներկում	մ^2	4.0	
29	Համակարգի փորձարկում	գծմ	250.0	

ՋՐԱԳԾԻ ԱՇԽԱՏԱՆՔՆԵՐԻ ԾԱՎԱԼՆԵՐ

N	Անվանում	Չափման միավոր	Քանակը	Ծանոթություն
1	2	3	4	5
1	Խրամուղու մշակում IV կարգի գրունտներում ձեռքով, կողալիցքով	մ^3	27.0	
2	Ավազի նախապատրաստական շերտի իրականացում	մ^3	2.0	
3	Ավազի պաշտպանիչ շերտի իրականացում	մ^3	5.0	
4	Խրամուղու ետլիցք, կողալիցքի մշակված գրունտներից, տոփանումով	մ^3	20.0	
5	Ավելցուկային գրունտի հարթեցում տեղում	մ^3	7.0	
6	Պոլիէթիլենե խողովակներ, de32(Pe)	գծմ	28.0	
7	Պոլիէթիլենե խողովակներ, de20(Pe)	գծմ	2.0	
8	Պոլիէթիլենե փական, D=25մմ	հատ	1	
9	Պոլիէթիլենե փական, D=15մմ	հատ	1	
10	Միացում գոյություն ունեցող ջրագծին	տեղ	1	
11	Պոլիէթիլենե եռաբաշխիչ de32xde20(Pe)	հատ	1	
12	Պոլիէթիլենե անկյունակ de32(Pe)	հատ	2	
13	Պոլիէթիլենե անկյունակ de20(Pe)	հատ	1	
14	Ամրակ (штуцер), D=25մմ	հատ	1	
15	Ամրակ (штуцер), D=15մմ	հատ	1	
16	Համակարգի փորձարկում	գծմ	30.0	

Պատվիրատու՝ Իջևանի համայնքապետարան Ծածկագիր՝ ՀՀ ՏՄԻՀ-ԳՀԾՁԲ-25/29			Տնամերձ հողամասերում այգեհիմնման և ոռոգման արդիական համակարգերի ներդրման ծրագրի ծախսերի գնահատման և նախագծման ծառայություններ			2025
ՆԳՃ	Ա. Միքայելյան		Բերքարեր: Ոռոգման համակարգ	Փուլ	Թերթ	Թերթեր
Նախագծեց	Ա. Մարտիրոսյան			ԱՆ	5	35
			Շահառու՝ Գևորգյան Վազգեն, կադաստրային ծածկագիր՝ 11-020-0021-0040, աշխատանքների ծավալներ	«ՄԱԼԿ» ՍՊԸ		

ԻՆՔՆԱՀՈՍ ՈՌՈԳՄԱՆ ՀԱՄԱԿԱՐԳԻ ԱՇԽԱՏԱՆՔՆԵՐԻ ԾԱՎԱԼՆԵՐ

N	Անվանում	Չափման միավոր	Քանակը	Ծանոթություն
1	2	3	4	5
1	Հողատարածքի հարթեցում, աղբի, փայտանյութերի, կոճղերի և 15սմ-ից մեծ քարերի հեռացում	մ^2	800.0	
2	Հողամասի տեղաձևում ըստ տնկման սխեմայի և տնկանյութի քանակի	տեղ	136	
3	Ծառատունկ (նուռ)	հատ	136	
4	Հողախոռնուրդի պատրաստում (1 բաժին պարարտանյութ, 1 բաժին շլաք, 1 բաժին բուսահող)	մ^3	13.60	
5	Պոլիէթիլենե բաք, V=2000լ	հատ	1	
6	Պոլիէթիլենե բաք պարարտանյութի համար, V=100լ	հատ	1	
7	Պոլիէթիլենե խողովակներ, de63(Pe)	գծմ	42.0	
8	Պոլիէթիլենե խողովակներ, de32(Pe)	գծմ	2.0	
9	Պոլիէթիլենե խողովակներ, de20(Pe)	գծմ	334.0	
10	Պոլիէթիլենե փական, D=25մմ	հատ	1	
11	Պոլիէթիլենե փական, D=15մմ	հատ	18	
12	Սկավառակային ֆիլտր, D=25մմ	հատ	1	
13	Պոլիէթիլենե խողովակների միացում խամութային անցումով, de63xDN15	հատ	17	
14	Պոլիէթիլենե կցամաս, de20xDN15	հատ	17	
15	Պոլիէթիլենե եռաբաշխիչ de63xde32(Pe)	հատ	1	
16	Պոլիէթիլենե եռաբաշխիչ de63xde20(Pe)	հատ	1	
17	Պոլիէթիլենե խցափակիչ de63(Pe)	հատ	2	
18	Պոլիէթիլենե խցափակիչ de20(Pe)	հատ	17	
19	Պոլիէթիլենե անկյունակ de32(Pe)	հատ	1	
20	Պոլիէթիլենե անկյունակ de20(Pe)	հատ	2	
21	Ամրակ (ատյաբ), D=25մմ	հատ	1	
22	Ամրակ (ատյաբ), D=15մմ	հատ	1	
23	Կաթոցիկներ	հատ	272	
24	էլեկտրական սրսկիչ, մարտկոցով, 20 լ տարողության	հատ	1	
25	Փոսորակի մշակում III կարգի գրունտներում ձեռքով և հարթեցում տեղում	մ^3	0.82	
26	Հիմքերի իրականացում B15 դասի բետոնով	մ^3	0.82	
27	Մետաղական կոնստրուկցիաներ	կգ	90.0	
28	Մետաղական կոնստրուկցիաների երկշերտ յուղաներկում	մ^2	4.0	
29	Համակարգի փորձարկում	գծմ	378.0	

ՋՐԱԳԾԻ ԱՇԽԱՏԱՆՔՆԵՐԻ ԾԱՎԱԼՆԵՐ

N	Անվանում	Չափման միավոր	Քանակը	Ծանոթություն
1	2	3	4	5
1	Խրամուղու մշակում IV կարգի գրունտներում ձեռքով, կողալիցքով	մ^3	43.0	
2	Ավազի նախապատրաստական շերտի իրականացում	մ^3	3.0	
3	Ավազի պաշտպանիչ շերտի իրականացում	մ^3	7.50	
4	Խրամուղու ետլիցք, կողալիցքի մշակված գրունտներից, տոփանումով	մ^3	32.50	
5	Ավելցուկային գրունտի հարթեցում տեղում	մ^3	10.50	
6	Պոլիէթիլենե խողովակներ, de32(Pe)	գծմ	43.0	
7	Պոլիէթիլենե խողովակներ, de20(Pe)	գծմ	2.0	
8	Պոլիէթիլենե փական, D=25մմ	հատ	1	
9	Պոլիէթիլենե փական, D=15մմ	հատ	1	
10	Միացում գոյություն ունեցող ջրագծին	տեղ	1	
11	Պոլիէթիլենե եռաբաշխիչ de32xde20(Pe)	հատ	1	
12	Պոլիէթիլենե անկյունակ de32(Pe)	հատ	2	
13	Պոլիէթիլենե անկյունակ de20(Pe)	հատ	1	
14	Ամրակ (ատյաբ), D=25մմ	հատ	1	
15	Ամրակ (ատյաբ), D=15մմ	հատ	1	
16	Համակարգի փորձարկում	գծմ	45.0	

Պատվիրատու՝ Իջևանի համայնքապետարան Ծածկագիր՝ ՀՀ ՏՄԻՀ-ԳՀԾՁԲ-25/29			Տնամերձ հողամասերում այգեհիմնման և ոռոգման արդիական համակարգերի ներդրման ծրագրի ծախսերի գնահատման և նախագծման ծառայություններ			2025
ՆԳՃ	Ա. Միքայելյան		Բերքարեր: Ոռոգման համակարգ	Փուլ	Թերթ	Թերթեր
Նախագծեց	Ա. Մարտիրոսյան			ԱՆ	6	35
			Շահառու՝ Վարդանյան Հակոբ, կադաստրային ծածկագիր՝ 11-020-0008-0045, աշխատանքների ծավալներ	«ՄԱԼԿ» ՍՊԸ		

ԻՆՔՆԱՀՈՍ ՈՌՈԳՄԱՆ ՀԱՄԱԿԱՐԳԻ ԱՇԽԱՏԱՆՔՆԵՐԻ ԾԱՎԱԼՆԵՐ

N	Անվանում	Չափման միավոր	Քանակը	Ծանոթություն
1	2	3	4	5
1	Հողատարածքի հարթեցում, աղբի, փայտանյութերի, կոճղերի և 15սմ-ից մեծ քարերի հեռացում	մ^2	1000.0	
2	Հողամասի տեղաձևում ըստ տնկման սխեմայի և տնկանյութի քանակի	տեղ	156	
3	Ծառատունկ (նուռ)	հատ	156	
4	Հողախոռնուրդի պատրաստում (1 բաժին պարարտանյութ, 1 բաժին շլաք, 1 բաժին բուսահող)	մ^3	15.60	
5	Պոլիէթիլենե բաք, V=2000լ	հատ	1	
6	Պոլիէթիլենե բաք պարարտանյութի համար, V=100լ	հատ	1	
7	Պոլիէթիլենե խողովակներ, de63(Pe)	գծմ	30.0	
8	Պոլիէթիլենե խողովակներ, de32(Pe)	գծմ	2.0	
9	Պոլիէթիլենե խողովակներ, de20(Pe)	գծմ	398.0	
10	Պոլիէթիլենե փական, D=25մմ	հատ	1	
11	Պոլիէթիլենե փական, D=15մմ	հատ	13	
12	Սկավառակային ֆիլտր, D=25մմ	հատ	1	
13	Պոլիէթիլենե խողովակների միացում խամութային անցումով, de63xDN15	հատ	12	
14	Պոլիէթիլենե կցամաս, de20xDN15	հատ	12	
15	Պոլիէթիլենե եռաբաշխիչ de63xde32(Pe)	հատ	1	
16	Պոլիէթիլենե եռաբաշխիչ de63xde20(Pe)	հատ	1	
17	Պոլիէթիլենե խցափակիչ de63(Pe)	հատ	2	
18	Պոլիէթիլենե խցափակիչ de20(Pe)	հատ	12	
19	Պոլիէթիլենե անկյունակ de32(Pe)	հատ	1	
20	Պոլիէթիլենե անկյունակ de20(Pe)	հատ	2	
21	Ամրակ (ատյաբ), D=25մմ	հատ	1	
22	Ամրակ (ատյաբ), D=15մմ	հատ	1	
23	Կաթոցիկներ	հատ	312	
24	Էլեկտրական սրսկիչ, մարտկոցով, 20 լ տարողության	հատ	1	
25	Փոսորակի մշակում III կարգի գրունտներում ձեռքով և հարթեցում տեղում	մ^3	0.82	
26	Հիմքերի իրականացում B15 դասի բետոնով	մ^3	0.82	
27	Մետաղական կոնստրուկցիաներ	կգ	90.0	
28	Մետաղական կոնստրուկցիաների երկշերտ յուղաներկում	մ^2	4.0	
29	Համակարգի փորձարկում	գծմ	430.0	

ՋՐԱԳԾԻ ԱՇԽԱՏԱՆՔՆԵՐԻ ԾԱՎԱԼՆԵՐ

N	Անվանում	Չափման միավոր	Քանակը	Ծանոթություն
1	2	3	4	5
1	Խրամուղու մշակում IV կարգի գրունտներում ձեռքով, կողալիցքով	մ^3	78.0	
2	Ավազի նախապատրաստական շերտի իրականացում	մ^3	5.50	
3	Ավազի պաշտպանիչ շերտի իրականացում	մ^3	13.50	
4	Խրամուղու ետլիցք, կողալիցքի մշակված գրունտներից, տոփանումով	մ^3	59.0	
5	Ավելցուկային գրունտի հարթեցում տեղում	մ^3	19.0	
6	Պոլիէթիլենե խողովակներ, de32(Pe)	գծմ	76.0	
7	Պոլիէթիլենե խողովակներ, de20(Pe)	գծմ	2.0	
8	Պոլիէթիլենե փական, D=25մմ	հատ	1	
9	Պոլիէթիլենե փական, D=15մմ	հատ	1	
10	Միացում գոյություն ունեցող ջրագծին	տեղ	1	
11	Պոլիէթիլենե եռաբաշխիչ de32xde20(Pe)	հատ	1	
12	Պոլիէթիլենե անկյունակ de32(Pe)	հատ	2	
13	Պոլիէթիլենե անկյունակ de20(Pe)	հատ	1	
14	Ամրակ (ատյաբ), D=25մմ	հատ	1	
15	Ամրակ (ատյաբ), D=15մմ	հատ	1	
16	Համակարգի փորձարկում	գծմ	78.0	

Պատվիրատու՝ Իջևանի համայնքապետարան Ծածկագիր՝ ՀՀ ՏՄԻՀ-ԳՀԾՁԲ-25/29			Տնամերձ հողամասերում այգեհիմնման և ոռոգման արդիական համակարգերի ներդրման ծրագրի ծախսերի գնահատման և նախագծման ծառայություններ			2025
ՆԳՃ	Ա. Միքայելյան		Բերքարեր: Ոռոգման համակարգ	Փուլ	Թերթ	Թերթեր
Նախագծեց	Ա. Մարտիրոսյան			ԱՆ	7	35
			Շահառու՝ Արզումանյան Ֆրոնտիկ, կադաստրային ծածկագիր՝ 11-020-0018-0018, աշխատանքների ծավալներ	«ՄԱԼԿ» ՍՊԸ		

ԻՆՔՆԱՀՈՍ ՈՌՈԳՄԱՆ ՀԱՄԱԿԱՐԳԻ ԱՇԽԱՏԱՆՔՆԵՐԻ ԾԱՎԱԼՆԵՐ

N	Անվանում	Չափման միավոր	Քանակը	Ծանոթություն
1	2	3	4	5
1	Հողատարածքի հարթեցում, աղբի, փայտանյութերի, կոճղերի և 15սմ-ից մեծ քարերի հեռացում	մ^2	700.0	
2	Հողամասի տեղաձևում ըստ տնկման սխեմայի և տնկանյութի քանակի	տեղ	112	
3	Ծառատունկ (նուռ)	հատ	112	
4	Հողախոռնուրդի պատրաստում (1 բաժին պարարտանյութ, 1 բաժին շլաք, 1 բաժին բուսահող)	մ^3	11.20	
5	Պոլիէթիլենե բաք, V=2000լ	հատ	1	
6	Պոլիէթիլենե բաք պարարտանյութի համար, V=100լ	հատ	1	
7	Պոլիէթիլենե խողովակներ, de63(Pe)	գծմ	20.0	
8	Պոլիէթիլենե խողովակներ, de32(Pe)	գծմ	2.0	
9	Պոլիէթիլենե խողովակներ, de20(Pe)	գծմ	282.0	
10	Պոլիէթիլենե փական, D=25մմ	հատ	1	
11	Պոլիէթիլենե փական, D=15մմ	հատ	9	
12	Սկավառակային ֆիլտր, D=25մմ	հատ	1	
13	Պոլիէթիլենե խողովակների միացում խամութային անցումով, de63xDN15	հատ	8	
14	Պոլիէթիլենե կցամաս, de20xDN15	հատ	8	
15	Պոլիէթիլենե եռաբաշխիչ de63xde32(Pe)	հատ	1	
16	Պոլիէթիլենե եռաբաշխիչ de63xde20(Pe)	հատ	1	
17	Պոլիէթիլենե խցափակիչ de63(Pe)	հատ	2	
18	Պոլիէթիլենե խցափակիչ de20(Pe)	հատ	8	
19	Պոլիէթիլենե անկյունակ de32(Pe)	հատ	1	
20	Պոլիէթիլենե անկյունակ de20(Pe)	հատ	2	
21	Ամրակ (ատյաբ), D=25մմ	հատ	1	
22	Ամրակ (ատյաբ), D=15մմ	հատ	1	
23	Կաթոցիկներ	հատ	224	
24	Էլեկտրական սրսկիչ, մարտկոցով, 20 լ տարողության	հատ	1	
25	Փոսորակի մշակում III կարգի գրունտներում ձեռքով և հարթեցում տեղում	մ^3	0.82	
26	Հիմքերի իրականացում B15 դասի բետոնով	մ^3	0.82	
27	Մետաղական կոնստրուկցիաներ	կգ	90.0	
28	Մետաղական կոնստրուկցիաների երկշերտ յուղաներկում	մ^2	4.0	
29	Համակարգի փորձարկում	գծմ	304.0	

ՋՐԱԳԾԻ ԱՇԽԱՏԱՆՔՆԵՐԻ ԾԱՎԱԼՆԵՐ

N	Անվանում	Չափման միավոր	Քանակը	Ծանոթություն
1	2	3	4	5
1	Խրամուղու մշակում IV կարգի գրունտներում ձեռքով, կողալիցքով	մ^3	64.50	
2	Ավազի նախապատրաստական շերտի իրականացում	մ^3	4.50	
3	Ավազի պաշտպանիչ շերտի իրականացում	մ^3	11.0	
4	Խրամուղու ետլիցք, կողալիցքի մշակված գրունտներից, տոփանումով	մ^3	49.0	
5	Ավելցուկային գրունտի հարթեցում տեղում	մ^3	15.50	
6	Պոլիէթիլենե խողովակներ, de32(Pe)	գծմ	63.0	
7	Պոլիէթիլենե խողովակներ, de20(Pe)	գծմ	2.0	
8	Պոլիէթիլենե փական, D=25մմ	հատ	1	
9	Պոլիէթիլենե փական, D=15մմ	հատ	1	
10	Միացում գոյություն ունեցող ջրագծին	տեղ	1	
11	Պոլիէթիլենե եռաբաշխիչ de32xde20(Pe)	հատ	1	
12	Պոլիէթիլենե անկյունակ de32(Pe)	հատ	2	
13	Պոլիէթիլենե անկյունակ de20(Pe)	հատ	1	
14	Ամրակ (ատյաբ), D=25մմ	հատ	1	
15	Ամրակ (ատյաբ), D=15մմ	հատ	1	
16	Համակարգի փորձարկում	գծմ	65.0	

Պատվիրատու՝ Իջևանի համայնքապետարան Ծածկագիր՝ ՀՀ ՏՄԻՀ-ԳՀԾՁԲ-25/29			Տնամերձ հողամասերում այգեհիմնման և ոռոգման արդիական համակարգերի ներդրման ծրագրի ծախսերի գնահատման և նախագծման ծառայություններ			2025
ՆԳՃ	Ա. Միքայելյան		Բերքարեր: Ոռոգման համակարգ	Փուլ	Թերթ	Թերթեր
Նախագծեց	Ա. Մարտիրոսյան			ԱՆ	8	35
			Շահառու՝ Արզումանյան Հովսեփ, կադաստրային ծածկագիր՝ 11-020-0018-0019, աշխատանքների ծավալներ	«ՄԱԼԿ» ՍՊԸ		

ԻՆՔՆԱՀՈՍ ՈՌՈԳՄԱՆ ՀԱՄԱԿԱՐԳԻ ԱՇԽԱՏԱՆՔՆԵՐԻ ՇԱՎԱԼՆԵՐ

N	Անվանում	Չափման միավոր	Քանակը	Ծանոթություն
1	2	3	4	5
1	Հողատարածքի հարթեցում, աղբի, փայտանյութերի, կոճղերի և 15սմ-ից մեծ քարերի հեռացում	մ^2	1000.0	
2	Հողամասի տեղաձևում ըստ տնկման սխեմայի և տնկանյութի քանակի	տեղ	160	
3	Ծառատունկ (նուռ)	հատ	160	
4	Հողախոռնուրդի պատրաստում (1 բաժին պարարտանյութ, 1 բաժին շլաք, 1 բաժին բուսահող)	մ^3	16.0	
5	Պոլիէթիլենե բաք, V=2000լ	հատ	1	
6	Պոլիէթիլենե բաք պարարտանյութի համար, V=100լ	հատ	1	
7	Պոլիէթիլենե խողովակներ, de63(Pe)	գծմ	50.0	
8	Պոլիէթիլենե խողովակներ, de32(Pe)	գծմ	2.0	
9	Պոլիէթիլենե խողովակներ, de20(Pe)	գծմ	400.0	
10	Պոլիէթիլենե փական, D=25մմ	հատ	1	
11	Պոլիէթիլենե փական, D=15մմ	հատ	20	
12	Սկավառակային ֆիլտր, D=25մմ	հատ	1	
13	Պոլիէթիլենե խողովակների միացում խամութային անցումով, de63xDN15	հատ	19	
14	Պոլիէթիլենե կցամաս, de20xDN15	հատ	19	
15	Պոլիէթիլենե եռաբաշխիչ de63xde32(Pe)	հատ	1	
16	Պոլիէթիլենե եռաբաշխիչ de63xde20(Pe)	հատ	1	
17	Պոլիէթիլենե խցափակիչ de63(Pe)	հատ	2	
18	Պոլիէթիլենե խցափակիչ de20(Pe)	հատ	19	
19	Պոլիէթիլենե անկյունակ de32(Pe)	հատ	1	
20	Պոլիէթիլենե անկյունակ de20(Pe)	հատ	2	
21	Ամրակ (штуцер), D=25մմ	հատ	1	
22	Ամրակ (штуцер), D=15մմ	հատ	1	
23	Կաթոցիկներ	հատ	320	
24	Էլեկտրական սրսկիչ, մարտկոցով, 20 լ տարողության	հատ	1	
25	Փոսորակի մշակում III կարգի գրունտներում ձեռքով և հարթեցում տեղում	մ^3	0.82	
26	Հիմքերի իրականացում B15 դասի բետոնով	մ^3	0.82	
27	Մետաղական կոնստրուկցիաներ	կգ	90.0	
28	Մետաղական կոնստրուկցիաների երկշերտ յուղաներկում	մ^2	4.0	
29	Համակարգի փորձարկում	գծմ	452.0	

ՋՐԱԳԾԻ ԱՇԽԱՏԱՆՔՆԵՐԻ ՇԱՎԱԼՆԵՐ

N	Անվանում	Չափման միավոր	Քանակը	Ծանոթություն
1	2	3	4	5
1	Խրամուղու մշակում IV կարգի գրունտներում ձեռքով, կողալիցքով	մ^3	11.0	
2	Ավազի նախապատրաստական շերտի իրականացում	մ^3	1.0	
3	Ավազի պաշտպանիչ շերտի իրականացում	մ^3	2.0	
4	Խրամուղու ետլիցք, կողալիցքի մշակված գրունտներից, տոփանումով	մ^3	8.0	
5	Ավելցուկային գրունտի հարթեցում տեղում	մ^3	3.0	
6	Պոլիէթիլենե խողովակներ, de32(Pe)	գծմ	13.0	
7	Պոլիէթիլենե խողովակներ, de20(Pe)	գծմ	2.0	
8	Պոլիէթիլենե փական, D=25մմ	հատ	1	
9	Պոլիէթիլենե փական, D=15մմ	հատ	1	
10	Միացում գոյություն ունեցող ջրագծին	տեղ	1	
11	Պոլիէթիլենե եռաբաշխիչ de32xde20(Pe)	հատ	1	
12	Պոլիէթիլենե անկյունակ de32(Pe)	հատ	2	
13	Պոլիէթիլենե անկյունակ de20(Pe)	հատ	1	
14	Ամրակ (штуцер), D=25մմ	հատ	1	
15	Ամրակ (штуцер), D=15մմ	հատ	1	
16	Համակարգի փորձարկում	գծմ	15.0	

Պատվիրատու՝ Իջևանի համայնքապետարան Ծածկագիր՝ ՀՀ ՏՄԻՀ-ԳՀԾՁԲ-25/29			Տնամերձ հողամասերում այգեհիմնման և ոռոգման արդիական համակարգերի ներդրման ծրագրի ծախսերի գնահատման և նախագծման ծառայություններ			2025
ՆԳՃ	Ա. Միքայելյան		Բերքարեր: Ոռոգման համակարգ	Փուլ	Թերթ	Թերթեր
Նախագծեց	Ա. Մարտիրոսյան			ԱՆ	9	35
			Շահառու՝ Մայիլյան Մեր, կադաստրային ծածկագիր՝ 11-020-0013-0002, աշխատանքների ծավալներ	«ՄԱԼԿ» ՍՊԸ		

ԻՆՔՆԱՀՈՍ ՈՌՈԳՄԱՆ ՀԱՄԱԿԱՐԳԻ ԱՇԽԱՏԱՆՔՆԵՐԻ ԾԱՎԱԼՆԵՐ

N	Անվանում	Չափման միավոր	Քանակը	Ծանոթություն
1	2	3	4	5
1	Հողատարածքի հարթեցում, աղբի, փայտանյութերի, կոճղերի և 15սմ-ից մեծ քարերի հեռացում	մ^2	1000.0	
2	Հողամասի տեղաձևում ըստ տնկման սխեմայի և տնկանյութի քանակի	տեղ	158	
3	Ծառատունկ (հոն)	հատ	158	
4	Հողախոռնուրդի պատրաստում (1 բաժին պարարտանյութ, 1 բաժին շլաք, 1 բաժին բուսահող)	մ^3	15.80	
5	Պոլիէթիլենե բաք, V=2000լ	հատ	1	
6	Պոլիէթիլենե բաք պարարտանյութի համար, V=100լ	հատ	1	
7	Պոլիէթիլենե խողովակներ, de63(Pe)	գծմ	36.0	
8	Պոլիէթիլենե խողովակներ, de32(Pe)	գծմ	2.0	
9	Պոլիէթիլենե խողովակներ, de20(Pe)	գծմ	392.0	
10	Պոլիէթիլենե փական, D=25մմ	հատ	1	
11	Պոլիէթիլենե փական, D=15մմ	հատ	16	
12	Սկավառակային ֆիլտր, D=25մմ	հատ	1	
13	Պոլիէթիլենե խողովակների միացում խամութային անցումով, de63xDN15	հատ	15	
14	Պոլիէթիլենե կցամաս, de20xDN15	հատ	15	
15	Պոլիէթիլենե եռաբաշխիչ de63xde32(Pe)	հատ	1	
16	Պոլիէթիլենե եռաբաշխիչ de63xde20(Pe)	հատ	1	
17	Պոլիէթիլենե խցափակիչ de63(Pe)	հատ	2	
18	Պոլիէթիլենե խցափակիչ de20(Pe)	հատ	15	
19	Պոլիէթիլենե անկյունակ de32(Pe)	հատ	1	
20	Պոլիէթիլենե անկյունակ de20(Pe)	հատ	2	
21	Ամրակ (штуцер), D=25մմ	հատ	1	
22	Ամրակ (штуцер), D=15մմ	հատ	1	
23	Կաթոցիկներ	հատ	316	
24	էլեկտրական սրսկիչ, մարտկոցով, 20 լ տարողության	հատ	1	
25	Փոսորակի մշակում III կարգի գրունտներում ձեռքով և հարթեցում տեղում	մ^3	0.82	
26	Հիմքերի իրականացում B15 դասի բետոնով	մ^3	0.82	
27	Մետաղական կոնստրուկցիաներ	կգ	90.0	
28	Մետաղական կոնստրուկցիաների երկշերտ յուղաներկում	մ^2	4.0	
29	Համակարգի փորձարկում	գծմ	430.0	

ՋՐԱԳԾԻ ԱՇԽԱՏԱՆՔՆԵՐԻ ԾԱՎԱԼՆԵՐ

N	Անվանում	Չափման միավոր	Քանակը	Ծանոթություն
1	2	3	4	5
1	Խրամուղու մշակում IV կարգի գրունտներում ձեռքով, կողալիցքով	մ^3	18.0	
2	Ավազի նախապատրաստական շերտի իրականացում	մ^3	1.50	
3	Ավազի պաշտպանիչ շերտի իրականացում	մ^3	3.0	
4	Խրամուղու ետլիցք, կողալիցքի մշակված գրունտներից, տոփանումով	մ^3	13.50	
5	Ավելցուկային գրունտի հարթեցում տեղում	մ^3	4.50	
6	Պոլիէթիլենե խողովակներ, de32(Pe)	գծմ	20.0	
7	Պոլիէթիլենե խողովակներ, de20(Pe)	գծմ	2.0	
8	Պոլիէթիլենե փական, D=25մմ	հատ	1	
9	Պոլիէթիլենե փական, D=15մմ	հատ	1	
10	Միացում գոյություն ունեցող ջրագծին	տեղ	1	
11	Պոլիէթիլենե եռաբաշխիչ de32xde20(Pe)	հատ	1	
12	Պոլիէթիլենե անկյունակ de32(Pe)	հատ	2	
13	Պոլիէթիլենե անկյունակ de20(Pe)	հատ	1	
14	Ամրակ (штуцер), D=25մմ	հատ	1	
15	Ամրակ (штуцер), D=15մմ	հատ	1	
16	Համակարգի փորձարկում	գծմ	22.0	

Պատվիրատու՝ Իջևանի համայնքապետարան Ծածկագիր՝ ՀՀ ՏՄԻՀ-ԳՀԾՁԲ-25/29			Տնամերձ հողամասերում այգեհիմնման և ոռոգման արդիական համակարգերի ներդրման ծրագրի ծախսերի գնահատման և նախագծման ծառայություններ			2025
ՆԳՃ	Ա. Միքայելյան		Բերքարեր: Ոռոգման համակարգ	Փուլ	Թերթ	Թերթեր
Նախագծեց	Ա. Մարտիրոսյան			ԱՆ	10	35
			Շահառու՝ Արզումանյան Սպարտակ, կադաստրային ծածկագիր՝ 11-020-0006-0007, աշխատանքների ծավալներ	«ՄԱԼԿ» ՍՊԸ		

ԻՆՔՆԱՀՈՍ ՈՌՈԳՄԱՆ ՀԱՄԱԿԱՐԳԻ ԱՇԽԱՏԱՆՔՆԵՐԻ ԾԱՎԱԼՆԵՐ

N	Անվանում	Չափման միավոր	Քանակը	Ծանոթություն
1	2	3	4	5
1	Հողատարածքի հարթեցում, աղբի, փայտանյութերի, կոճղերի և 15սմ-ից մեծ քարերի հեռացում	մ^2	1000.0	
2	Հողամասի տեղաձևում ըստ տնկման սխեմայի և տնկանյութի քանակի	տեղ	161	
3	Ծառատունկ (նուռ)	հատ	161	
4	Հողախոռնուրդի պատրաստում (1 բաժին պարարտանյութ, 1 բաժին շլաք, 1 բաժին բուսահող)	մ^3	16.10	
5	Պոլիէթիլենե բաք, V=2000լ	հատ	1	
6	Պոլիէթիլենե բաք պարարտանյութի համար, V=100լ	հատ	1	
7	Պոլիէթիլենե խողովակներ, de63(Pe)	գծմ	18.0	
8	Պոլիէթիլենե խողովակներ, de32(Pe)	գծմ	2.0	
9	Պոլիէթիլենե խողովակներ, de20(Pe)	գծմ	402.0	
10	Պոլիէթիլենե փական, D=25մմ	հատ	1	
11	Պոլիէթիլենե փական, D=15մմ	հատ	8	
12	Սկավառակային ֆիլտր, D=25մմ	հատ	1	
13	Պոլիէթիլենե խողովակների միացում խամուբային անցումով, de63xDN15	հատ	7	
14	Պոլիէթիլենե կցամաս, de20xDN15	հատ	7	
15	Պոլիէթիլենե եռաբաշխիչ de63xde32(Pe)	հատ	1	
16	Պոլիէթիլենե եռաբաշխիչ de63xde20(Pe)	հատ	1	
17	Պոլիէթիլենե խցափակիչ de63(Pe)	հատ	2	
18	Պոլիէթիլենե խցափակիչ de20(Pe)	հատ	7	
19	Պոլիէթիլենե անկյունակ de32(Pe)	հատ	1	
20	Պոլիէթիլենե անկյունակ de20(Pe)	հատ	2	
21	Ամրակ (ատյաբ), D=25մմ	հատ	1	
22	Ամրակ (ատյաբ), D=15մմ	հատ	1	
23	Կաթոցիկներ	հատ	322	
24	Էլեկտրական սրսկիչ, մարտկոցով, 20 լ տարողության	հատ	1	
25	Փոսորակի մշակում III կարգի գրունտներում ձեռքով և հարթեցում տեղում	մ^3	0.82	
26	Հիմքերի իրականացում B15 դասի բետոնով	մ^3	0.82	
27	Մետաղական կոնստրուկցիաներ	կգ	90.0	
28	Մետաղական կոնստրուկցիաների երկշերտ յուղաներկում	մ^2	4.0	
29	Համակարգի փորձարկում	գծմ	422.0	

ՋՐԱԳԾԻ ԱՇԽԱՏԱՆՔՆԵՐԻ ԾԱՎԱԼՆԵՐ

N	Անվանում	Չափման միավոր	Քանակը	Ծանոթություն
1	2	3	4	5
1	Խրամուղու մշակում IV կարգի գրունտներում ձեռքով, կողալիցքով	մ^3	24.0	
2	Ավազի նախապատրաստական շերտի իրականացում	մ^3	1.50	
3	Ավազի պաշտպանիչ շերտի իրականացում	մ^3	4.0	
4	Խրամուղու ետլիցք, կողալիցքի մշակված գրունտներից, տոփանումով	մ^3	18.50	
5	Ավելցուկային գրունտի հարթեցում տեղում	մ^3	5.50	
6	Պոլիէթիլենե խողովակներ, de32(Pe)	գծմ	25.0	
7	Պոլիէթիլենե խողովակներ, de20(Pe)	գծմ	2.0	
8	Պոլիէթիլենե փական, D=25մմ	հատ	1	
9	Պոլիէթիլենե փական, D=15մմ	հատ	1	
10	Միացում գոյություն ունեցող ջրագծին	տեղ	1	
11	Պոլիէթիլենե եռաբաշխիչ de32xde20(Pe)	հատ	1	
12	Պոլիէթիլենե անկյունակ de32(Pe)	հատ	2	
13	Պոլիէթիլենե անկյունակ de20(Pe)	հատ	1	
14	Ամրակ (ատյաբ), D=25մմ	հատ	1	
15	Ամրակ (ատյաբ), D=15մմ	հատ	1	
16	Համակարգի փորձարկում	գծմ	27.0	

Պատվիրատու՝ Իջևանի համայնքապետարան Ծածկագիր՝ ՀՀ ՏՄԻՀ-ԳՀԾՁԲ-25/29			Տնամերձ հողամասերում այգեհիմնման և ոռոգման արդիական համակարգերի ներդրման ծրագրի ծախսերի գնահատման և նախագծման ծառայություններ			2025
ՆԳԾ	Ա. Միքայելյան		Բերքարեր: Ոռոգման համակարգ	Փուլ	Թերթ	Թերթեր
Նախագծեց	Ա. Մարտիրոսյան			ԱՆ	11	35
			Շահառու՝ Հարությունյան Կարեն, կադաստրային ծածկագիր՝ 11-020-0002-0039, աշխատանքների ծավալներ	«ՄԱԼԿ» ՍՊԸ		

ԻՆՔՆԱՀՈՍ ՈՌՈԳՄԱՆ ՀԱՄԱԿԱՐԳԻ ԱՇԽԱՏԱՆՔՆԵՐԻ ՇԱՎԱԼՆԵՐ

N	Անվանում	Չափման միավոր	Քանակը	Ծանոթություն
1	2	3	4	5
1	Հողատարածքի հարթեցում, աղբի, փայտանյութերի, կոճղերի և 15սմ-ից մեծ քարերի հեռացում	մ^2	500.0	
2	Հողամասի տեղաձևում ըստ տնկման սխեմայի և տնկանյութի քանակի	տեղ	80	
3	Ծառատունկ (նուռ)	հատ	80	
4	Հողախոռնուրդի պատրաստում (1 բաժին պարարտանյութ, 1 բաժին շլաք, 1 բաժին բուսահող)	մ^3	8.0	
5	Պոլիէթիլենե բաք, V=2000լ	հատ	1	
6	Պոլիէթիլենե բաք պարարտանյութի համար, V=100լ	հատ	1	
7	Պոլիէթիլենե խողովակներ, de63(Pe)	գծմ	10.0	
8	Պոլիէթիլենե խողովակներ, de32(Pe)	գծմ	2.0	
9	Պոլիէթիլենե խողովակներ, de20(Pe)	գծմ	202.0	
10	Պոլիէթիլենե փական, D=25մմ	հատ	1	
11	Պոլիէթիլենե փական, D=15մմ	հատ	11	
12	Սկավառակային ֆիլտր, D=25մմ	հատ	1	
13	Պոլիէթիլենե խողովակների միացում խամութային անցումով, de63xDN15	հատ	10	
14	Պոլիէթիլենե կցամաս, de20xDN15	հատ	10	
15	Պոլիէթիլենե եռաբաշխիչ de63xde32(Pe)	հատ	1	
16	Պոլիէթիլենե եռաբաշխիչ de63xde20(Pe)	հատ	1	
17	Պոլիէթիլենե խցափակիչ de63(Pe)	հատ	2	
18	Պոլիէթիլենե խցափակիչ de20(Pe)	հատ	10	
19	Պոլիէթիլենե անկյունակ de32(Pe)	հատ	1	
20	Պոլիէթիլենե անկյունակ de20(Pe)	հատ	2	
21	Ամրակ (ատյաբ), D=25մմ	հատ	1	
22	Ամրակ (ատյաբ), D=15մմ	հատ	1	
23	Կաթոցիկներ	հատ	160	
24	էլեկտրական սրսկիչ, մարտկոցով, 20 լ տարողության	հատ	1	
25	Փոսորակի մշակում III կարգի գրունտներում ձեռքով և հարթեցում տեղում	մ^3	0.82	
26	Հիմքերի իրականացում B15 դասի բետոնով	մ^3	0.82	
27	Մետաղական կոնստրուկցիաներ	կգ	90.0	
28	Մետաղական կոնստրուկցիաների երկշերտ յուղաներկում	մ^2	4.0	
29	Համակարգի փորձարկում	գծմ	214.0	

ՋՐԱԳԾԻ ԱՇԽԱՏԱՆՔՆԵՐԻ ՇԱՎԱԼՆԵՐ

N	Անվանում	Չափման միավոր	Քանակը	Ծանոթություն
1	2	3	4	5
1	Խրամուղու մշակում IV կարգի գրունտներում ձեռքով, կողալիցքով	մ^3	24.0	
2	Ավազի նախապատրաստական շերտի իրականացում	մ^3	1.50	
3	Ավազի պաշտպանիչ շերտի իրականացում	մ^3	4.0	
4	Խրամուղու ետլիցք, կողալիցքի մշակված գրունտներից, տոփանումով	մ^3	18.50	
5	Ավելցուկային գրունտի հարթեցում տեղում	մ^3	5.50	
6	Պոլիէթիլենե խողովակներ, de32(Pe)	գծմ	25.0	
7	Պոլիէթիլենե խողովակներ, de20(Pe)	գծմ	2.0	
8	Պոլիէթիլենե փական, D=25մմ	հատ	1	
9	Պոլիէթիլենե փական, D=15մմ	հատ	1	
10	Միացում գոյություն ունեցող ջրագծին	տեղ	1	
11	Պոլիէթիլենե եռաբաշխիչ de32xde20(Pe)	հատ	1	
12	Պոլիէթիլենե անկյունակ de32(Pe)	հատ	2	
13	Պոլիէթիլենե անկյունակ de20(Pe)	հատ	1	
14	Ամրակ (ատյաբ), D=25մմ	հատ	1	
15	Ամրակ (ատյաբ), D=15մմ	հատ	1	
16	Համակարգի փորձարկում	գծմ	27.0	

Պատվիրատու՝ Իջևանի համայնքապետարան Ծածկագիր՝ ՀՀ ՏՄԻՀ-ԳՀԾՁԲ-25/29			Տնամերձ հողամասերում այգեհիմնման և ոռոգման արդիական համակարգերի ներդրման ծրագրի ծախսերի գնահատման և նախագծման ծառայություններ			2025
ՆԳՃ	Ա. Միքայելյան		Բերքարեր: Ոռոգման համակարգ	Փուլ	Թերթ	Թերթեր
Նախագծեց	Ա. Մարտիրոսյան			ԱՆ	12	35
			Շահառու՝ Զարգարյան Արմեն, կադաստրային ծածկագիր՝ 11-020-0002-0041, աշխատանքների ծավալներ	«ՄԱԼԿ» ՍՊԸ		

ԻՆՔՆԱՀՈՍ ՈՌՈԳՄԱՆ ՀԱՄԱԿԱՐԳԻ ԱՇԽԱՏԱՆՔՆԵՐԻ ԾԱՎԱԼՆԵՐ

N	Անվանում	Չափման միավոր	Քանակը	Ծանոթություն
1	2	3	4	5
1	Հողատարածքի հարթեցում, աղբի, փայտանյութերի, կոճղերի և 15սմ-ից մեծ քարերի հեռացում	մ^2	400.0	
2	Հողամասի տեղաձևում ըստ տնկման սխեմայի և տնկանյութի քանակի	տեղ	60	
3	Ծառատունկ (հոն)	հատ	60	
4	Հողախառնուրդի պատրաստում (1 բաժին պարարտանյութ, 1 բաժին շլաք, 1 բաժին բուսահող)	մ^3	6.0	
5	Պոլիէթիլենե բաք, V=2000լ	հատ	1	
6	Պոլիէթիլենե բաք պարարտանյութի համար, V=100լ	հատ	1	
7	Պոլիէթիլենե խողովակներ, de63(Pe)	գծմ	16.0	
8	Պոլիէթիլենե խողովակներ, de32(Pe)	գծմ	2.0	
9	Պոլիէթիլենե խողովակներ, de20(Pe)	գծմ	162.0	
10	Պոլիէթիլենե փական, D=25մմ	հատ	1	
11	Պոլիէթիլենե փական, D=15մմ	հատ	7	
12	Սկավառակային ֆիլտր, D=25մմ	հատ	1	
13	Պոլիէթիլենե խողովակների միացում խամութային անցումով, de63xDN15	հատ	6	
14	Պոլիէթիլենե կցամաս, de20xDN15	հատ	6	
15	Պոլիէթիլենե եռաբաշխիչ de63xde32(Pe)	հատ	1	
16	Պոլիէթիլենե եռաբաշխիչ de63xde20(Pe)	հատ	1	
17	Պոլիէթիլենե խցափակիչ de63(Pe)	հատ	2	
18	Պոլիէթիլենե խցափակիչ de20(Pe)	հատ	6	
19	Պոլիէթիլենե անկյունակ de32(Pe)	հատ	1	
20	Պոլիէթիլենե անկյունակ de20(Pe)	հատ	2	
21	Ամրակ (ատյաբ), D=25մմ	հատ	1	
22	Ամրակ (ատյաբ), D=15մմ	հատ	1	
23	Կաթոցիկներ	հատ	120	
24	Էլեկտրական սրսկիչ, մարտկոցով, 20 լ տարողության	հատ	1	
25	Փոսորակի մշակում III կարգի գրունտներում ձեռքով և հարթեցում տեղում	մ^3	0.82	
26	Հիմքերի իրականացում B15 դասի բետոնով	մ^3	0.82	
27	Մետաղական կոնստրուկցիաներ	կգ	90.0	
28	Մետաղական կոնստրուկցիաների երկշերտ յուղաներկում	մ^2	4.0	
29	Համակարգի փորձարկում	գծմ	180.0	

ՋՐԱԳԾԻ ԱՇԽԱՏԱՆՔՆԵՐԻ ԾԱՎԱԼՆԵՐ

N	Անվանում	Չափման միավոր	Քանակը	Ծանոթություն
1	2	3	4	5
1	Խրամուղու մշակում IV կարգի գրունտներում ձեռքով, կողալիցքով	մ^3	37.50	
2	Ավազի նախապատրաստական շերտի իրականացում	մ^3	2.50	
3	Ավազի պաշտպանիչ շերտի իրականացում	մ^3	6.50	
4	Խրամուղու ետլիցք, կողալիցքի մշակված գրունտներից, տոփանումով	մ^3	28.50	
5	Ավելցուկային գրունտի հարթեցում տեղում	մ^3	9.0	
6	Պոլիէթիլենե խողովակներ, de32(Pe)	գծմ	38.0	
7	Պոլիէթիլենե խողովակներ, de20(Pe)	գծմ	2.0	
8	Պոլիէթիլենե փական, D=25մմ	հատ	1	
9	Պոլիէթիլենե փական, D=15մմ	հատ	1	
10	Միացում գոյություն ունեցող ջրագծին	տեղ	1	
11	Պոլիէթիլենե եռաբաշխիչ de32xde20(Pe)	հատ	1	
12	Պոլիէթիլենե անկյունակ de32(Pe)	հատ	2	
13	Պոլիէթիլենե անկյունակ de20(Pe)	հատ	1	
14	Ամրակ (ատյաբ), D=25մմ	հատ	1	
15	Ամրակ (ատյաբ), D=15մմ	հատ	1	
16	Համակարգի փորձարկում	գծմ	40.0	

Պատվիրատու՝ Իջևանի համայնքապետարան Ծածկագիր՝ ՀՀ ՏՄԻՀ-ԳՀԾՁԲ-25/29			Տնամերձ հողամասերում այգեհիմնման և ոռոգման արդիական համակարգերի ներդրման ծրագրի ծախսերի գնահատման և նախագծման ծառայություններ			2025
ՆԳՃ	Ա. Միքայելյան		Բերքարեր: Ոռոգման համակարգ	Փուլ	Թերթ	Թերթեր
Նախագծեց	Ա. Մարտիրոսյան			ԱՆ	13	35
			Շահառու՝ Բադալյան Ստեփան, կադաստրային ծածկագիր՝ 11-020-0021-0025, աշխատանքների ծավալներ	«ՄԱԼԿ» ՍՊԸ		

ԻՆՔՆԱՀՈՍ ՈՌՈԳՄԱՆ ՀԱՄԱԿԱՐԳԻ ԱՇԽԱՏԱՆՔՆԵՐԻ ՇԱՎԱԼՆԵՐ

N	Անվանում	Չափման միավոր	Քանակը	Ծանոթություն
1	2	3	4	5
1	Հողատարածքի հարթեցում, աղբի, փայտանյութերի, կոճղերի և 15սմ-ից մեծ քարերի հեռացում	մ^2	1000.0	
2	Հողամասի տեղաձևում ըստ տնկման սխեմայի և տնկանյութի քանակի	տեղ	161	
3	Ծառատունկ (նուռ)	հատ	161	
4	Հողախոռնուրդի պատրաստում (1 բաժին պարարտանյութ, 1 բաժին շլաք, 1 բաժին բուսահող)	մ^3	16.10	
5	Պոլիէթիլենե բաք, V=2000լ	հատ	1	
6	Պոլիէթիլենե բաք պարարտանյութի համար, V=100լ	հատ	1	
7	Պոլիէթիլենե խողովակներ, de63(Pe)	գծմ	18.0	
8	Պոլիէթիլենե խողովակներ, de32(Pe)	գծմ	2.0	
9	Պոլիէթիլենե խողովակներ, de20(Pe)	գծմ	404.0	
10	Պոլիէթիլենե փական, D=25մմ	հատ	1	
11	Պոլիէթիլենե փական, D=15մմ	հատ	8	
12	Սկավառակային ֆիլտր, D=25մմ	հատ	1	
13	Պոլիէթիլենե խողովակների միացում խամութային անցումով, de63xDN15	հատ	7	
14	Պոլիէթիլենե կցամաս, de20xDN15	հատ	7	
15	Պոլիէթիլենե եռաբաշխիչ de63xde32(Pe)	հատ	1	
16	Պոլիէթիլենե եռաբաշխիչ de63xde20(Pe)	հատ	1	
17	Պոլիէթիլենե խցափակիչ de63(Pe)	հատ	2	
18	Պոլիէթիլենե խցափակիչ de20(Pe)	հատ	7	
19	Պոլիէթիլենե անկյունակ de32(Pe)	հատ	1	
20	Պոլիէթիլենե անկյունակ de20(Pe)	հատ	2	
21	Ամրակ (штуцер), D=25մմ	հատ	1	
22	Ամրակ (штуцер), D=15մմ	հատ	1	
23	Կաթոցիկներ	հատ	322	
24	էլեկտրական սրսկիչ, մարտկոցով, 20 լ տարողության	հատ	1	
25	Փոսորակի մշակում III կարգի գրունտներում ձեռքով և հարթեցում տեղում	մ^3	0.82	
26	Հիմքերի իրականացում B15 դասի բետոնով	մ^3	0.82	
27	Մետաղական կոնստրուկցիաներ	կգ	90.0	
28	Մետաղական կոնստրուկցիաների երկշերտ յուղաներկում	մ^2	4.0	
29	Համակարգի փորձարկում	գծմ	424.0	

ՋՐԱԳԾԻ ԱՇԽԱՏԱՆՔՆԵՐԻ ՇԱՎԱԼՆԵՐ

N	Անվանում	Չափման միավոր	Քանակը	Ծանոթություն
1	2	3	4	5
1	Խրամուղու մշակում IV կարգի գրունտներում ձեռքով, կողալիցքով	մ^3	32.0	
2	Ավազի նախապատրաստական շերտի իրականացում	մ^3	2.0	
3	Ավազի պաշտպանիչ շերտի իրականացում	մ^3	5.50	
4	Խրամուղու ետլիցք, կողալիցքի մշակված գրունտներից, տոփանումով	մ^3	24.50	
5	Ավելցուկային գրունտի հարթեցում տեղում	մ^3	7.50	
6	Պոլիէթիլենե խողովակներ, de32(Pe)	գծմ	33.0	
7	Պոլիէթիլենե խողովակներ, de20(Pe)	գծմ	2.0	
8	Պոլիէթիլենե փական, D=25մմ	հատ	1	
9	Պոլիէթիլենե փական, D=15մմ	հատ	1	
10	Միացում գոյություն ունեցող ջրագծին	տեղ	1	
11	Պոլիէթիլենե եռաբաշխիչ de32xde20(Pe)	հատ	1	
12	Պոլիէթիլենե անկյունակ de32(Pe)	հատ	2	
13	Պոլիէթիլենե անկյունակ de20(Pe)	հատ	1	
14	Ամրակ (штуцер), D=25մմ	հատ	1	
15	Ամրակ (штуцер), D=15մմ	հատ	1	
16	Համակարգի փորձարկում	գծմ	35.0	

Պատվիրատու՝ Իջևանի համայնքապետարան Ծածկագիր՝ ՀՀ ՏՄԻՀ-ԳՀԾՁԲ-25/29			Տնամերձ հողամասերում այգեհիմնման և ոռոգման արդիական համակարգերի ներդրման ծրագրի ծախսերի գնահատման և նախագծման ծառայություններ			2025
ՆԳՃ	Ա. Միքայելյան		Բերքարեր: Ոռոգման համակարգ	Փուլ	Թերթ	Թերթեր
Նախագծեց	Ա. Մարտիրոսյան			ԱՆ	14	35
			Շահառու՝ Հարությունյան Արմեն, կադաստրային ծածկագիր՝ 11-020-0001-0004, աշխատանքների ծավալներ	«ՄԱԼԿ» ՍՊԸ		

ԻՆՔՆԱՀՈՍ ՈՌՈԳՄԱՆ ՀԱՄԱԿԱՐԳԻ ԱՇԽԱՏԱՆՔՆԵՐԻ ՇԱՎԱԼՆԵՐ

N	Անվանում	Չափման միավոր	Քանակը	Ծանոթություն
1	2	3	4	5
1	Հողատարածքի հարթեցում, աղբի, փայտանյութերի, կոճղերի և 15սմ-ից մեծ քարերի հեռացում	մ^2	1000.0	
2	Հողամասի տեղաձևում ըստ տնկման սխեմայի և տնկանյութի քանակի	տեղ	160	
3	Ծառատունկ (հոն)	հատ	160	
4	Հողախոռնուրդի պատրաստում (1 բաժին պարարտանյութ, 1 բաժին շլաք, 1 բաժին բուսահող)	մ^3	16.0	
5	Պոլիէթիլենե բաք, V=2000լ	հատ	1	
6	Պոլիէթիլենե բաք պարարտանյութի համար, V=100լ	հատ	1	
7	Պոլիէթիլենե խողովակներ, de63(Pe)	գծմ	26.0	
8	Պոլիէթիլենե խողովակներ, de32(Pe)	գծմ	2.0	
9	Պոլիէթիլենե խողովակներ, de20(Pe)	գծմ	402.0	
10	Պոլիէթիլենե փական, D=25մմ	հատ	1	
11	Պոլիէթիլենե փական, D=15մմ	հատ	11	
12	Սկավառակային ֆիլտր, D=25մմ	հատ	1	
13	Պոլիէթիլենե խողովակների միացում խամութային անցումով, de63xDN15	հատ	10	
14	Պոլիէթիլենե կցամաս, de20xDN15	հատ	10	
15	Պոլիէթիլենե եռաբաշխիչ de63xde32(Pe)	հատ	1	
16	Պոլիէթիլենե եռաբաշխիչ de63xde20(Pe)	հատ	1	
17	Պոլիէթիլենե խցափակիչ de63(Pe)	հատ	2	
18	Պոլիէթիլենե խցափակիչ de20(Pe)	հատ	10	
19	Պոլիէթիլենե անկյունակ de32(Pe)	հատ	1	
20	Պոլիէթիլենե անկյունակ de20(Pe)	հատ	2	
21	Ամրակ (штуцер), D=25մմ	հատ	1	
22	Ամրակ (штуцер), D=15մմ	հատ	1	
23	Կաթոցիկներ	հատ	320	
24	Էլեկտրական սրսկիչ, մարտկոցով, 20 լ տարողության	հատ	1	
25	Փոսորակի մշակում III կարգի գրունտներում ձեռքով և հարթեցում տեղում	մ^3	0.82	
26	Հիմքերի իրականացում B15 դասի բետոնով	մ^3	0.82	
27	Մետաղական կոնստրուկցիաներ	կգ	90.0	
28	Մետաղական կոնստրուկցիաների երկշերտ յուղաներկում	մ^2	4.0	
29	Համակարգի փորձարկում	գծմ	430.0	

ՋՐԱԳԾԻ ԱՇԽԱՏԱՆՔՆԵՐԻ ՇԱՎԱԼՆԵՐ

N	Անվանում	Չափման միավոր	Քանակը	Ծանոթություն
1	2	3	4	5
1	Խրամուղու մշակում IV կարգի գրունտներում ձեռքով, կողալիցքով	մ^3	54.0	
2	Ավազի նախապատրաստական շերտի իրականացում	մ^3	3.50	
3	Ավազի պաշտպանիչ շերտի իրականացում	մ^3	9.50	
4	Խրամուղու ետլիցք, կողալիցքի մշակված գրունտներից, տոփանումով	մ^3	41.0	
5	Ավելցուկային գրունտի հարթեցում տեղում	մ^3	13.0	
6	Պոլիէթիլենե խողովակներ, de32(Pe)	գծմ	53.0	
7	Պոլիէթիլենե խողովակներ, de20(Pe)	գծմ	2.0	
8	Պոլիէթիլենե փական, D=25մմ	հատ	1	
9	Պոլիէթիլենե փական, D=15մմ	հատ	1	
10	Միացում գոյություն ունեցող ջրագծին	տեղ	1	
11	Պոլիէթիլենե եռաբաշխիչ de32xde20(Pe)	հատ	1	
12	Պոլիէթիլենե անկյունակ de32(Pe)	հատ	2	
13	Պոլիէթիլենե անկյունակ de20(Pe)	հատ	1	
14	Ամրակ (штуцер), D=25մմ	հատ	1	
15	Ամրակ (штуцер), D=15մմ	հատ	1	
16	Համակարգի փորձարկում	գծմ	55.0	

Պատվիրատու՝ Իջևանի համայնքապետարան Ծածկագիր՝ ՀՀ ՏՄԻՀ-ԳՀԾՁԲ-25/29			Տնամերձ հողամասերում այգեհիմնման և ոռոգման արդիական համակարգերի ներդրման ծրագրի ծախսերի գնահատման և նախագծման ծառայություններ			2025
ՆԳՃ	Ա. Միքայելյան		Բերքարեր: Ոռոգման համակարգ	Փուլ	Թերթ	Թերթեր
Նախագծեց	Ա. Մարտիրոսյան			ԱՆ	15	35
			Շահառու՝ Քոչարյան Լեռնիկ, կադաստրային ծածկագիր՝ 11-020-0007-0005, աշխատանքների ծավալներ	«ՄԱԼԿ» ՍՊԸ		

ԻՆՔՆԱՀՈՍ ՈՌՈԳՄԱՆ ՀԱՄԱԿԱՐԳԻ ԱՇԽԱՏԱՆՔՆԵՐԻ ՇԱՎԱԼՆԵՐ

N	Անվանում	Չափման միավոր	Քանակը	Ծանոթություն
1	2	3	4	5
1	Հողատարածքի հարթեցում, աղբի, փայտանյութերի, կոճղերի և 15սմ-ից մեծ քարերի հեռացում	մ^2	600.0	
2	Հողամասի տեղաձևում ըստ տնկման սխեմայի և տնկանյութի քանակի	տեղ	96	
3	Ծառատունկ (նուռ)	հատ	96	
4	Հողախոռնուրդի պատրաստում (1 բաժին պարարտանյութ, 1 բաժին շլաք, 1 բաժին բուսահող)	մ^3	9.60	
5	Պոլիէթիլենե բաք, V=2000լ	հատ	1	
6	Պոլիէթիլենե բաք պարարտանյութի համար, V=100լ	հատ	1	
7	Պոլիէթիլենե խողովակներ, de63(Pe)	գծմ	20.0	
8	Պոլիէթիլենե խողովակներ, de32(Pe)	գծմ	2.0	
9	Պոլիէթիլենե խողովակներ, de20(Pe)	գծմ	242.0	
10	Պոլիէթիլենե փական, D=25մմ	հատ	1	
11	Պոլիէթիլենե փական, D=15մմ	հատ	9	
12	Սկավառակային ֆիլտր, D=25մմ	հատ	1	
13	Պոլիէթիլենե խողովակների միացում խամութային անցումով, de63xDN15	հատ	8	
14	Պոլիէթիլենե կցամաս, de20xDN15	հատ	8	
15	Պոլիէթիլենե եռաբաշխիչ de63xde32(Pe)	հատ	1	
16	Պոլիէթիլենե եռաբաշխիչ de63xde20(Pe)	հատ	1	
17	Պոլիէթիլենե խցափակիչ de63(Pe)	հատ	2	
18	Պոլիէթիլենե խցափակիչ de20(Pe)	հատ	8	
19	Պոլիէթիլենե անկյունակ de32(Pe)	հատ	1	
20	Պոլիէթիլենե անկյունակ de20(Pe)	հատ	2	
21	Ամրակ (ատյաբ), D=25մմ	հատ	1	
22	Ամրակ (ատյաբ), D=15մմ	հատ	1	
23	Կաթոցիկներ	հատ	192	
24	Էլեկտրական սրսկիչ, մարտկոցով, 20 լ տարողության	հատ	1	
25	Փոսորակի մշակում III կարգի գրունտներում ձեռքով և հարթեցում տեղում	մ^3	0.82	
26	Հիմքերի իրականացում B15 դասի բետոնով	մ^3	0.82	
27	Մետաղական կոնստրուկցիաներ	կգ	90.0	
28	Մետաղական կոնստրուկցիաների երկշերտ յուղաներկում	մ^2	4.0	
29	Համակարգի փորձարկում	գծմ	264.0	

ՋՐԱԳԾԻ ԱՇԽԱՏԱՆՔՆԵՐԻ ՇԱՎԱԼՆԵՐ

N	Անվանում	Չափման միավոր	Քանակը	Ծանոթություն
1	2	3	4	5
1	Խրամուղու մշակում IV կարգի գրունտներում ձեռքով, կողալիցքով	մ^3	11.0	
2	Ավազի նախապատրաստական շերտի իրականացում	մ^3	1.0	
3	Ավազի պաշտպանիչ շերտի իրականացում	մ^3	2.0	
4	Խրամուղու ետլիցք, կողալիցքի մշակված գրունտներից, տոփանումով	մ^3	8.0	
5	Ավելցուկային գրունտի հարթեցում տեղում	մ^3	3.0	
6	Պոլիէթիլենե խողովակներ, de32(Pe)	գծմ	13.0	
7	Պոլիէթիլենե խողովակներ, de20(Pe)	գծմ	2.0	
8	Պոլիէթիլենե փական, D=25մմ	հատ	1	
9	Պոլիէթիլենե փական, D=15մմ	հատ	1	
10	Միացում գոյություն ունեցող ջրագծին	տեղ	1	
11	Պոլիէթիլենե եռաբաշխիչ de32xde20(Pe)	հատ	1	
12	Պոլիէթիլենե անկյունակ de32(Pe)	հատ	2	
13	Պոլիէթիլենե անկյունակ de20(Pe)	հատ	1	
14	Ամրակ (ատյաբ), D=25մմ	հատ	1	
15	Ամրակ (ատյաբ), D=15մմ	հատ	1	
16	Համակարգի փորձարկում	գծմ	15.0	

Պատվիրատու՝ Իջևանի համայնքապետարան Ծածկագիր՝ ՀՀ ՏՄԻՀ-ԳՀԾՁԲ-25/29			Տնամերձ հողամասերում այգեհիմնման և ոռոգման արդիական համակարգերի ներդրման ծրագրի ծախսերի գնահատման և նախագծման ծառայություններ			2025
ՆԳՃ	Ա. Միքայելյան		Բերքարեր: Ոռոգման համակարգ	Փուլ	Թերթ	Թերթեր
Նախագծեց	Ա. Մարտիրոսյան			ԱՆ	16	35
			Շահառու՝ Հարությունյան Ռադիկ, կադաստրային ծածկագիր՝ 11-020-0001-0015, աշխատանքների ծավալներ	«ՄԱԼԿ» ՍՊԸ		

ԻՆՔՆԱՀՈՍ ՈՌՈԳՄԱՆ ՀԱՄԱԿԱՐԳԻ ԱՇԽԱՏԱՆՔՆԵՐԻ ՇԱՎԱԼՆԵՐ

N	Անվանում	Չափման միավոր	Քանակը	Ծանոթություն
1	2	3	4	5
1	Հողատարածքի հարթեցում, աղբի, փայտանյութերի, կոճղերի և 15սմ-ից մեծ քարերի հեռացում	մ^2	1000.0	
2	Հողամասի տեղաձևում ըստ տնկման սխեմայի և տնկանյութի քանակի	տեղ	160	
3	Ծառատունկ (նուռ)	հատ	160	
4	Հողախոռնուրդի պատրաստում (1 բաժին պարարտանյութ, 1 բաժին շլաք, 1 բաժին բուսահող)	մ^3	16.0	
5	Պոլիէթիլենե բաք, V=2000լ	հատ	1	
6	Պոլիէթիլենե բաք պարարտանյութի համար, V=100լ	հատ	1	
7	Պոլիէթիլենե խողովակներ, de63(Pe)	գծմ	26.0	
8	Պոլիէթիլենե խողովակներ, de32(Pe)	գծմ	2.0	
9	Պոլիէթիլենե խողովակներ, de20(Pe)	գծմ	402.0	
10	Պոլիէթիլենե փական, D=25մմ	հատ	1	
11	Պոլիէթիլենե փական, D=15մմ	հատ	11	
12	Սկավառակային ֆիլտր, D=25մմ	հատ	1	
13	Պոլիէթիլենե խողովակների միացում խամութային անցումով, de63xDN15	հատ	10	
14	Պոլիէթիլենե կցամաս, de20xDN15	հատ	10	
15	Պոլիէթիլենե եռաբաշխիչ de63xde32(Pe)	հատ	1	
16	Պոլիէթիլենե եռաբաշխիչ de63xde20(Pe)	հատ	1	
17	Պոլիէթիլենե խցափակիչ de63(Pe)	հատ	2	
18	Պոլիէթիլենե խցափակիչ de20(Pe)	հատ	10	
19	Պոլիէթիլենե անկյունակ de32(Pe)	հատ	1	
20	Պոլիէթիլենե անկյունակ de20(Pe)	հատ	2	
21	Ամրակ (ատյաբ), D=25մմ	հատ	1	
22	Ամրակ (ատյաբ), D=15մմ	հատ	1	
23	Կաթոցիկներ	հատ	320	
24	էլեկտրական սրսկիչ, մարտկոցով, 20 լ տարողության	հատ	1	
25	Փոսորակի մշակում III կարգի գրունտներում ձեռքով և հարթեցում տեղում	մ^3	0.82	
26	Հիմքերի իրականացում B15 դասի բետոնով	մ^3	0.82	
27	Մետաղական կոնստրուկցիաներ	կգ	90.0	
28	Մետաղական կոնստրուկցիաների երկշերտ յուղաներկում	մ^2	4.0	
29	Համակարգի փորձարկում	գծմ	430.0	

ՋՐԱԳԾԻ ԱՇԽԱՏԱՆՔՆԵՐԻ ՇԱՎԱԼՆԵՐ

N	Անվանում	Չափման միավոր	Քանակը	Ծանոթություն
1	2	3	4	5
1	Խրամուղու մշակում IV կարգի գրունտներում ձեռքով, կողալիցքով	մ^3	54.0	
2	Ավազի նախապատրաստական շերտի իրականացում	մ^3	3.50	
3	Ավազի պաշտպանիչ շերտի իրականացում	մ^3	9.50	
4	Խրամուղու ետլիցք, կողալիցքի մշակված գրունտներից, տոփանումով	մ^3	41.0	
5	Ավելցուկային գրունտի հարթեցում տեղում	մ^3	13.0	
6	Պոլիէթիլենե խողովակներ, de32(Pe)	գծմ	53.0	
7	Պոլիէթիլենե խողովակներ, de20(Pe)	գծմ	2.0	
8	Պոլիէթիլենե փական, D=25մմ	հատ	1	
9	Պոլիէթիլենե փական, D=15մմ	հատ	1	
10	Միացում գոյություն ունեցող ջրագծին	տեղ	1	
11	Պոլիէթիլենե եռաբաշխիչ de32xde20(Pe)	հատ	1	
12	Պոլիէթիլենե անկյունակ de32(Pe)	հատ	2	
13	Պոլիէթիլենե անկյունակ de20(Pe)	հատ	1	
14	Ամրակ (ատյաբ), D=25մմ	հատ	1	
15	Ամրակ (ատյաբ), D=15մմ	հատ	1	
16	Համակարգի փորձարկում	գծմ	55.0	

Պատվիրատու՝ Իջևանի համայնքապետարան Ծածկագիր՝ ՀՀ ՏՄԻՀ-ԳՀԾՁԲ-25/29			Տնամերձ հողամասերում այգեհիմնման և ոռոգման արդիական համակարգերի ներդրման ծրագրի ծախսերի գնահատման և նախագծման ծառայություններ			2025
ՆԳՃ	Ա. Միքայելյան		Բերքարեր: Ոռոգման համակարգ	Փուլ	Թերթ	Թերթեր
Նախագծեց	Ա. Մարտիրոսյան			ԱՆ	17	35
			Շահառու՝ Խաչինյան Ալինա, կադաստրային ծածկագիր՝ 11-020-0018-0005, աշխատանքների ծավալներ	«ՄԱԼԿ» ՍՊԸ		

ԻՆՔՆԱՀՈՍ ՈՌՈԳՄԱՆ ՀԱՄԱԿԱՐԳԻ ԱՇԽԱՏԱՆՔՆԵՐԻ ՇԱՎԱԼՆԵՐ

N	Անվանում	Չափման միավոր	Քանակը	Ծանոթություն
1	2	3	4	5
1	Հողատարածքի հարթեցում, աղբի, փայտանյութերի, կոճղերի և 15սմ-ից մեծ քարերի հեռացում	մ^2	150.0	
2	Հողամասի տեղաձևում ըստ տնկման սխեմայի և տնկանյութի քանակի	տեղ	25	
3	Ծառատունկ (հոն)	հատ	25	
4	Հողախոռնուրդի պատրաստում (1 բաժին պարարտանյութ, 1 բաժին շլաք, 1 բաժին բուսահող)	մ^3	2.50	
5	Պոլիէթիլենե բաք, V=1000լ	հատ	1	
6	Պոլիէթիլենե բաք պարարտանյութի համար, V=100լ	հատ	1	
7	Պոլիէթիլենե խողովակներ, de63(Pe)	գծմ	12.0	
8	Պոլիէթիլենե խողովակներ, de32(Pe)	գծմ	2.0	
9	Պոլիէթիլենե խողովակներ, de20(Pe)	գծմ	62.0	
10	Պոլիէթիլենե փական, D=25մմ	հատ	1	
11	Պոլիէթիլենե փական, D=15մմ	հատ	6	
12	Սկավառակային ֆիլտր, D=25մմ	հատ	1	
13	Պոլիէթիլենե խողովակների միացում խամութային անցումով, de63xDN15	հատ	5	
14	Պոլիէթիլենե կցամաս, de20xDN15	հատ	5	
15	Պոլիէթիլենե եռաբաշխիչ de63xde32(Pe)	հատ	1	
16	Պոլիէթիլենե եռաբաշխիչ de63xde20(Pe)	հատ	1	
17	Պոլիէթիլենե խցափակիչ de63(Pe)	հատ	2	
18	Պոլիէթիլենե խցափակիչ de20(Pe)	հատ	5	
19	Պոլիէթիլենե անկյունակ de32(Pe)	հատ	1	
20	Պոլիէթիլենե անկյունակ de20(Pe)	հատ	2	
21	Ամրակ (ատյաբ), D=25մմ	հատ	1	
22	Ամրակ (ատյաբ), D=15մմ	հատ	1	
23	Կաթոցիկներ	հատ	50	
24	էլեկտրական սրսկիչ, մարտկոցով, 20 լ տարողության	հատ	1	
25	Փոսորակի մշակում III կարգի գրունտներում ձեռքով և հարթեցում տեղում	մ^3	0.82	
26	Հիմքերի իրականացում B15 դասի բետոնով	մ^3	0.82	
27	Մետաղական կոնստրուկցիաներ	կգ	90.0	
28	Մետաղական կոնստրուկցիաների երկշերտ յուղաներկում	մ^2	4.0	
29	Համակարգի փորձարկում	գծմ	76.0	

ՋՐԱԳԾԻ ԱՇԽԱՏԱՆՔՆԵՐԻ ՇԱՎԱԼՆԵՐ

N	Անվանում	Չափման միավոր	Քանակը	Ծանոթություն
1	2	3	4	5
1	Խրամուղու մշակում IV կարգի գրունտներում ձեռքով, կողալիցքով	մ^3	11.0	
2	Ավազի նախապատրաստական շերտի իրականացում	մ^3	1.0	
3	Ավազի պաշտպանիչ շերտի իրականացում	մ^3	2.0	
4	Խրամուղու ետլիցք, կողալիցքի մշակված գրունտներից, տոփանումով	մ^3	8.0	
5	Ավելցուկային գրունտի հարթեցում տեղում	մ^3	3.0	
6	Պոլիէթիլենե խողովակներ, de32(Pe)	գծմ	13.0	
7	Պոլիէթիլենե խողովակներ, de20(Pe)	գծմ	2.0	
8	Պոլիէթիլենե փական, D=25մմ	հատ	1	
9	Պոլիէթիլենե փական, D=15մմ	հատ	1	
10	Միացում գոյություն ունեցող ջրագծին	տեղ	1	
11	Պոլիէթիլենե եռաբաշխիչ de32xde20(Pe)	հատ	1	
12	Պոլիէթիլենե անկյունակ de32(Pe)	հատ	2	
13	Պոլիէթիլենե անկյունակ de20(Pe)	հատ	1	
14	Ամրակ (ատյաբ), D=25մմ	հատ	1	
15	Ամրակ (ատյաբ), D=15մմ	հատ	1	
16	Համակարգի փորձարկում	գծմ	15.0	

Պատվիրատու՝ Իջևանի համայնքապետարան Ծածկագիր՝ ՀՀ ՏՄԻՀ-ԳՀԾՁԲ-25/29			Տնամերձ հողամասերում այգեհիմնման և ոռոգման արդիական համակարգերի ներդրման ծրագրի ծախսերի գնահատման և նախագծման ծառայություններ			2025
ՆԳՁ	Ա. Միքայելյան		Բերքարեր: Ոռոգման համակարգ	Փուլ	Թերթ	Թերթեր
Նախագծեց	Ա. Մարտիրոսյան			ԱՆ	18	35
			Շահառու՝ Գևորգյան Նունե, կադաստրային ծածկագիր՝ 11-020-0018-0015, աշխատանքների ծավալներ	«ՄԱԼԿ» ՍՊԸ		

ԻՆՔՆԱՀՈՍ ՈՌՈԳՄԱՆ ՀԱՄԱԿԱՐԳԻ ԱՇԽԱՏԱՆՔՆԵՐԻ ՇԱՎԱԼՆԵՐ

N	Անվանում	Չափման միավոր	Քանակը	Ծանոթություն
1	2	3	4	5
1	Հողատարածքի հարթեցում, աղբի, փայտանյութերի, կոճղերի և 15սմ-ից մեծ քարերի հեռացում	մ^2	100.0	
2	Հողամասի տեղաձևում ըստ տնկման սխեմայի և տնկանյութի քանակի	տեղ	18	
3	Ծառատունկ (նուռ)	հատ	18	
4	Հողախոռնուրդի պատրաստում (1 բաժին պարարտանյութ, 1 բաժին շլաք, 1 բաժին բուսահող)	մ^3	1.80	
5	Պոլիէթիլենե բաք, V=1000լ	հատ	1	
6	Պոլիէթիլենե բաք պարարտանյութի համար, V=100լ	հատ	1	
7	Պոլիէթիլենե խողովակներ, de63(Pe)	գծմ	14.0	
8	Պոլիէթիլենե խողովակներ, de32(Pe)	գծմ	2.0	
9	Պոլիէթիլենե խողովակներ, de20(Pe)	գծմ	44.0	
10	Պոլիէթիլենե փական, D=25մմ	հատ	1	
11	Պոլիէթիլենե փական, D=15մմ	հատ	7	
12	Սկավառակային ֆիլտր, D=25մմ	հատ	1	
13	Պոլիէթիլենե խողովակների միացում խամութային անցումով, de63xDN15	հատ	6	
14	Պոլիէթիլենե կցամաս, de20xDN15	հատ	6	
15	Պոլիէթիլենե եռաբաշխիչ de63xde32(Pe)	հատ	1	
16	Պոլիէթիլենե եռաբաշխիչ de63xde20(Pe)	հատ	1	
17	Պոլիէթիլենե խցափակիչ de63(Pe)	հատ	2	
18	Պոլիէթիլենե խցափակիչ de20(Pe)	հատ	6	
19	Պոլիէթիլենե անկյունակ de32(Pe)	հատ	1	
20	Պոլիէթիլենե անկյունակ de20(Pe)	հատ	2	
21	Ամրակ (штуцер), D=25մմ	հատ	1	
22	Ամրակ (штуцер), D=15մմ	հատ	1	
23	Կաթոցիկներ	հատ	36	
24	Էլեկտրական սրսկիչ, մարտկոցով, 20 լ տարողության	հատ	1	
25	Փոսորակի մշակում III կարգի գրունտներում ձեռքով և հարթեցում տեղում	մ^3	0.82	
26	Հիմքերի իրականացում B15 դասի բետոնով	մ^3	0.82	
27	Մետաղական կոնստրուկցիաներ	կգ	90.0	
28	Մետաղական կոնստրուկցիաների երկշերտ յուղաներկում	մ^2	4.0	
29	Համակարգի փորձարկում	գծմ	60.0	

ՋՐԱԳԾԻ ԱՇԽԱՏԱՆՔՆԵՐԻ ՇԱՎԱԼՆԵՐ

N	Անվանում	Չափման միավոր	Քանակը	Ծանոթություն
1	2	3	4	5
1	Խրամուղու մշակում IV կարգի գրունտներում ձեռքով, կողալիցքով	մ^3	11.0	
2	Ավազի նախապատրաստական շերտի իրականացում	մ^3	1.0	
3	Ավազի պաշտպանիչ շերտի իրականացում	մ^3	2.0	
4	Խրամուղու ետլիցք, կողալիցքի մշակված գրունտներից, տոփանումով	մ^3	8.0	
5	Ավելցուկային գրունտի հարթեցում տեղում	մ^3	3.0	
6	Պոլիէթիլենե խողովակներ, de32(Pe)	գծմ	13.0	
7	Պոլիէթիլենե խողովակներ, de20(Pe)	գծմ	2.0	
8	Պոլիէթիլենե փական, D=25մմ	հատ	1	
9	Պոլիէթիլենե փական, D=15մմ	հատ	1	
10	Միացում գոյություն ունեցող ջրագծին	տեղ	1	
11	Պոլիէթիլենե եռաբաշխիչ de32xde20(Pe)	հատ	1	
12	Պոլիէթիլենե անկյունակ de32(Pe)	հատ	2	
13	Պոլիէթիլենե անկյունակ de20(Pe)	հատ	1	
14	Ամրակ (штуцер), D=25մմ	հատ	1	
15	Ամրակ (штуцер), D=15մմ	հատ	1	
16	Համակարգի փորձարկում	գծմ	15.0	

Պատվիրատու՝ Իջևանի համայնքապետարան Ծածկագիր՝ ՀՀ ՏՄԻՀ-ԳՀԾՁԲ-25/29			Տնամերձ հողամասերում այգեհիմնման և ոռոգման արդիական համակարգերի ներդրման ծրագրի ծախսերի գնահատման և նախագծման ծառայություններ			2025
ՆԳՃ	Ա. Միքայելյան		Բերքարեր: Ոռոգման համակարգ	Փուլ	Թերթ	Թերթեր
Նախագծեց	Ա. Մարտիրոսյան			ԱՆ	19	35
			Շահառու՝ Մկրտչյան Վազգեն, կադաստրային ծածկագիր՝ 11-020-0018-0016, աշխատանքների ծավալներ	«ՄԱԼԿ» ՍՊԸ		

ԻՆՔՆԱՀՈՍ ՈՌՈԳՄԱՆ ՀԱՄԱԿԱՐԳԻ ԱՇԽԱՏԱՆՔՆԵՐԻ ՇԱՎԱԼՆԵՐ

N	Անվանում	Չափման միավոր	Քանակը	Ծանոթություն
1	2	3	4	5
1	Հողատարածքի հարթեցում, աղբի, փայտանյութերի, կոճղերի և 15սմ-ից մեծ քարերի հեռացում	մ^2	500.0	
2	Հողամասի տեղաձևում ըստ տնկման սխեմայի և տնկանյութի քանակի	տեղ	84	
3	Ծառատունկ (հոն)	հատ	84	
4	Հողախոռնուրդի պատրաստում (1 բաժին պարարտանյութ, 1 բաժին շլաք, 1 բաժին բուսահող)	մ^3	8.40	
5	Պոլիէթիլենե բաք, V=2000լ	հատ	1	
6	Պոլիէթիլենե բաք պարարտանյութի համար, V=100լ	հատ	1	
7	Պոլիէթիլենե խողովակներ, de63(Pe)	գծմ	30.0	
8	Պոլիէթիլենե խողովակներ, de32(Pe)	գծմ	2.0	
9	Պոլիէթիլենե խողովակներ, de20(Pe)	գծմ	206.0	
10	Պոլիէթիլենե փական, D=25մմ	հատ	1	
11	Պոլիէթիլենե փական, D=15մմ	հատ	13	
12	Սկավառակային ֆիլտր, D=25մմ	հատ	1	
13	Պոլիէթիլենե խողովակների միացում խամութային անցումով, de63xDN15	հատ	12	
14	Պոլիէթիլենե կցամաս, de20xDN15	հատ	12	
15	Պոլիէթիլենե եռաբաշխիչ de63xde32(Pe)	հատ	1	
16	Պոլիէթիլենե եռաբաշխիչ de63xde20(Pe)	հատ	1	
17	Պոլիէթիլենե խցափակիչ de63(Pe)	հատ	2	
18	Պոլիէթիլենե խցափակիչ de20(Pe)	հատ	12	
19	Պոլիէթիլենե անկյունակ de32(Pe)	հատ	1	
20	Պոլիէթիլենե անկյունակ de20(Pe)	հատ	2	
21	Ամրակ (штуцер), D=25մմ	հատ	1	
22	Ամրակ (штуцер), D=15մմ	հատ	1	
23	Կաթոցիկներ	հատ	168	
24	էլեկտրական սրսկիչ, մարտկոցով, 20 լ տարողության	հատ	1	
25	Փոսորակի մշակում III կարգի գրունտներում ձեռքով և հարթեցում տեղում	մ^3	0.82	
26	Հիմքերի իրականացում B15 դասի բետոնով	մ^3	0.82	
27	Մետաղական կոնստրուկցիաներ	կգ	90.0	
28	Մետաղական կոնստրուկցիաների երկշերտ յուղաներկում	մ^2	4.0	
29	Համակարգի փորձարկում	գծմ	238.0	

ՋՐԱԳԾԻ ԱՇԽԱՏԱՆՔՆԵՐԻ ՇԱՎԱԼՆԵՐ

N	Անվանում	Չափման միավոր	Քանակը	Ծանոթություն
1	2	3	4	5
1	Խրամուղու մշակում IV կարգի գրունտներում ձեռքով, կողալիցքով	մ^3	27.0	
2	Ավազի նախապատրաստական շերտի իրականացում	մ^3	2.0	
3	Ավազի պաշտպանիչ շերտի իրականացում	մ^3	5.0	
4	Խրամուղու ետլիցք, կողալիցքի մշակված գրունտներից, տոփանումով	մ^3	20.0	
5	Ավելցուկային գրունտի հարթեցում տեղում	մ^3	7.0	
6	Պոլիէթիլենե խողովակներ, de32(Pe)	գծմ	28.0	
7	Պոլիէթիլենե խողովակներ, de20(Pe)	գծմ	2.0	
8	Պոլիէթիլենե փական, D=25մմ	հատ	1	
9	Պոլիէթիլենե փական, D=15մմ	հատ	1	
10	Միացում գոյություն ունեցող ջրագծին	տեղ	1	
11	Պոլիէթիլենե եռաբաշխիչ de32xde20(Pe)	հատ	1	
12	Պոլիէթիլենե անկյունակ de32(Pe)	հատ	2	
13	Պոլիէթիլենե անկյունակ de20(Pe)	հատ	1	
14	Ամրակ (штуцер), D=25մմ	հատ	1	
15	Ամրակ (штуцер), D=15մմ	հատ	1	
16	Համակարգի փորձարկում	գծմ	30.0	

Պատվիրատու՝ Իջևանի համայնքապետարան Ծածկագիր՝ ՀՀ ՏՄԻՀ-ԳՀԾՁԲ-25/29			Տնամերձ հողամասերում այգեհիմնման և ոռոգման արդիական համակարգերի ներդրման ծրագրի ծախսերի գնահատման և նախագծման ծառայություններ			2025
ՆԳՃ	Ա. Միքայելյան		Բերքարեր: Ոռոգման համակարգ	Փուլ	Թերթ	Թերթեր
Նախագծեց	Ա. Մարտիրոսյան			ԱՆ	20	35
			Շահառու՝ Քոչարյան էդգար, կադաստրային ծածկագիր՝ 11-020-0021-0031, աշխատանքների ծավալներ	«ՄԱԼԿ» ՍՊԸ		

ԻՆՔՆԱՀՈՍ ՈՌՈԳՄԱՆ ՀԱՄԱԿԱՐԳԻ ԱՇԽԱՏԱՆՔՆԵՐԻ ԾԱՎԱԼՆԵՐ

N	Անվանում	Չափման միավոր	Քանակը	Ծանոթություն
1	2	3	4	5
1	Հողատարածքի հարթեցում, աղբի, փայտանյութերի, կոճղերի և 15սմ-ից մեծ քարերի հեռացում	մ^2	1000.0	
2	Հողամասի տեղաձևում ըստ տնկման սխեմայի և տնկանյութի քանակի	տեղ	165	
3	Ծառատունկ (նուռ)	հատ	165	
4	Հողախոռնուրդի պատրաստում (1 բաժին պարարտանյութ, 1 բաժին շլաք, 1 բաժին բուսահող)	մ^3	16.50	
5	Պոլիէթիլենե բաք, V=2000լ	հատ	1	
6	Պոլիէթիլենե բաք պարարտանյութի համար, V=100լ	հատ	1	
7	Պոլիէթիլենե խողովակներ, de63(Pe)	գծմ	28.0	
8	Պոլիէթիլենե խողովակներ, de32(Pe)	գծմ	2.0	
9	Պոլիէթիլենե խողովակներ, de20(Pe)	գծմ	404.0	
10	Պոլիէթիլենե փական, D=25մմ	հատ	1	
11	Պոլիէթիլենե փական, D=15մմ	հատ	12	
12	Սկավառակային ֆիլտր, D=25մմ	հատ	1	
13	Պոլիէթիլենե խողովակների միացում խամութային անցումով, de63xDN15	հատ	11	
14	Պոլիէթիլենե կցամաս, de20xDN15	հատ	11	
15	Պոլիէթիլենե եռաբաշխիչ de63xde32(Pe)	հատ	1	
16	Պոլիէթիլենե եռաբաշխիչ de63xde20(Pe)	հատ	1	
17	Պոլիէթիլենե խցափակիչ de63(Pe)	հատ	2	
18	Պոլիէթիլենե խցափակիչ de20(Pe)	հատ	11	
19	Պոլիէթիլենե անկյունակ de32(Pe)	հատ	1	
20	Պոլիէթիլենե անկյունակ de20(Pe)	հատ	2	
21	Ամրակ (ատյաբ), D=25մմ	հատ	1	
22	Ամրակ (ատյաբ), D=15մմ	հատ	1	
23	Կաթոցիկներ	հատ	330	
24	էլեկտրական սրսկիչ, մարտկոցով, 20 լ տարողության	հատ	1	
25	Փոսորակի մշակում III կարգի գրունտներում ձեռքով և հարթեցում տեղում	մ^3	0.82	
26	Հիմքերի իրականացում B15 դասի բետոնով	մ^3	0.82	
27	Մետաղական կոնստրուկցիաներ	կգ	90.0	
28	Մետաղական կոնստրուկցիաների երկշերտ յուղաներկում	մ^2	4.0	
29	Համակարգի փորձարկում	գծմ	434.0	

ՋՐԱԳԾԻ ԱՇԽԱՏԱՆՔՆԵՐԻ ԾԱՎԱԼՆԵՐ

N	Անվանում	Չափման միավոր	Քանակը	Ծանոթություն
1	2	3	4	5
1	Խրամուղու մշակում IV կարգի գրունտներում ձեռքով, կողալիցքով	մ^3	54.0	
2	Ավազի նախապատրաստական շերտի իրականացում	մ^3	3.50	
3	Ավազի պաշտպանիչ շերտի իրականացում	մ^3	9.50	
4	Խրամուղու ետլիցք, կողալիցքի մշակված գրունտներից, տոփանումով	մ^3	41.0	
5	Ավելցուկային գրունտի հարթեցում տեղում	մ^3	13.0	
6	Պոլիէթիլենե խողովակներ, de32(Pe)	գծմ	53.0	
7	Պոլիէթիլենե խողովակներ, de20(Pe)	գծմ	2.0	
8	Պոլիէթիլենե փական, D=25մմ	հատ	1	
9	Պոլիէթիլենե փական, D=15մմ	հատ	1	
10	Միացում գոյություն ունեցող ջրագծին	տեղ	1	
11	Պոլիէթիլենե եռաբաշխիչ de32xde20(Pe)	հատ	1	
12	Պոլիէթիլենե անկյունակ de32(Pe)	հատ	2	
13	Պոլիէթիլենե անկյունակ de20(Pe)	հատ	1	
14	Ամրակ (ատյաբ), D=25մմ	հատ	1	
15	Ամրակ (ատյաբ), D=15մմ	հատ	1	
16	Համակարգի փորձարկում	գծմ	55.0	

Պատվիրատու՝ Իջևանի համայնքապետարան Ծածկագիր՝ ՀՀ ՏՄԻՀ-ԳՀԾՁԲ-25/29			Տնամերձ հողամասերում այգեհիմնման և ոռոգման արդիական համակարգերի ներդրման ծրագրի ծախսերի գնահատման և նախագծման ծառայություններ			2025
ՆԳՃ	Ա. Միքայելյան		Բերքարեր: Ոռոգման համակարգ	Փուլ	Թերթ	Թերթեր
Նախագծեց	Ա. Մարտիրոսյան			ԱՆ	21	35
			Շահառու՝ Մանթաշյան Գնել, կադաստրային ծածկագիր՝ 11-020-0013-0007, աշխատանքների ծավալներ	«ՄԱԼԿ» ՍՊԸ		

ԻՆՔՆԱՀՈՍ ՈՌՈԳՄԱՆ ՀԱՄԱԿԱՐԳԻ ԱՇԽԱՏԱՆՔՆԵՐԻ ՇԱՎԱԼՆԵՐ

N	Անվանում	Չափման միավոր	Քանակը	Ծանոթություն
1	2	3	4	5
1	Հողատարածքի հարթեցում, աղբի, փայտանյութերի, կոճղերի և 15սմ-ից մեծ քարերի հեռացում	մ^2	200.0	
2	Հողամասի տեղաձևում ըստ տնկման սխեմայի և տնկանյութի քանակի	տեղ	35	
3	Ծառատունկ (նուռ)	հատ	35	
4	Հողախոռնուրդի պատրաստում (1 բաժին պարարտանյութ, 1 բաժին շլաք, 1 բաժին բուսահող)	մ^3	3.50	
5	Պոլիէթիլենե բաք, V=1000լ	հատ	1	
6	Պոլիէթիլենե բաք պարարտանյութի համար, V=100լ	հատ	1	
7	Պոլիէթիլենե խողովակներ, de63(Pe)	գծմ	12.0	
8	Պոլիէթիլենե խողովակներ, de32(Pe)	գծմ	2.0	
9	Պոլիէթիլենե խողովակներ, de20(Pe)	գծմ	90.0	
10	Պոլիէթիլենե փական, D=25մմ	հատ	1	
11	Պոլիէթիլենե փական, D=15մմ	հատ	6	
12	Սկավառակային ֆիլտր, D=25մմ	հատ	1	
13	Պոլիէթիլենե խողովակների միացում խամութային անցումով, de63xDN15	հատ	5	
14	Պոլիէթիլենե կցամաս, de20xDN15	հատ	5	
15	Պոլիէթիլենե եռաբաշխիչ de63xde32(Pe)	հատ	1	
16	Պոլիէթիլենե եռաբաշխիչ de63xde20(Pe)	հատ	1	
17	Պոլիէթիլենե խցափակիչ de63(Pe)	հատ	2	
18	Պոլիէթիլենե խցափակիչ de20(Pe)	հատ	5	
19	Պոլիէթիլենե անկյունակ de32(Pe)	հատ	1	
20	Պոլիէթիլենե անկյունակ de20(Pe)	հատ	2	
21	Ամրակ (штуцер), D=25մմ	հատ	1	
22	Ամրակ (штуцер), D=15մմ	հատ	1	
23	Կաթոցիկներ	հատ	70	
24	էլեկտրական սրսկիչ, մարտկոցով, 20 լ տարողության	հատ	1	
25	Փոսորակի մշակում III կարգի գրունտներում ձեռքով և հարթեցում տեղում	մ^3	0.82	
26	Հիմքերի իրականացում B15 դասի բետոնով	մ^3	0.82	
27	Մետաղական կոնստրուկցիաներ	կգ	90.0	
28	Մետաղական կոնստրուկցիաների երկշերտ յուղաներկում	մ^2	4.0	
29	Համակարգի փորձարկում	գծմ	104.0	

ՋՐԱԳԾԻ ԱՇԽԱՏԱՆՔՆԵՐԻ ՇԱՎԱԼՆԵՐ

N	Անվանում	Չափման միավոր	Քանակը	Ծանոթություն
1	2	3	4	5
1	Խրամուղու մշակում IV կարգի գրունտներում ձեռքով, կողալիցքով	մ^3	18.0	
2	Ավազի նախապատրաստական շերտի իրականացում	մ^3	1.50	
3	Ավազի պաշտպանիչ շերտի իրականացում	մ^3	3.0	
4	Խրամուղու ետլիցք, կողալիցքի մշակված գրունտներից, տոփանումով	մ^3	13.50	
5	Ավելցուկային գրունտի հարթեցում տեղում	մ^3	4.50	
6	Պոլիէթիլենե խողովակներ, de32(Pe)	գծմ	20.0	
7	Պոլիէթիլենե խողովակներ, de20(Pe)	գծմ	2.0	
8	Պոլիէթիլենե փական, D=25մմ	հատ	1	
9	Պոլիէթիլենե փական, D=15մմ	հատ	1	
10	Միացում գոյություն ունեցող ջրագծին	տեղ	1	
11	Պոլիէթիլենե եռաբաշխիչ de32xde20(Pe)	հատ	1	
12	Պոլիէթիլենե անկյունակ de32(Pe)	հատ	2	
13	Պոլիէթիլենե անկյունակ de20(Pe)	հատ	1	
14	Ամրակ (штуцер), D=25մմ	հատ	1	
15	Ամրակ (штуцер), D=15մմ	հատ	1	
16	Համակարգի փորձարկում	գծմ	22.0	

Պատվիրատու՝ Իջևանի համայնքապետարան Ծածկագիր՝ ՀՀ ՏՄԻՀ-ԳՀԾՁԲ-25/29			Տնամերձ հողամասերում այգեհիմնման և ոռոգման արդիական համակարգերի ներդրման ծրագրի ծախսերի գնահատման և նախագծման ծառայություններ			2025
ՆԳՃ	Ա. Միքայելյան		Բերքարեր: Ոռոգման համակարգ	Փուլ	Թերթ	Թերթեր
Նախագծեց	Ա. Մարտիրոսյան			ԱՆ	22	35
			Շահառու՝ Ալիխանյան Վահե, կադաստրային ծածկագիր՝ 11-020-0003-0067, աշխատանքների ծավալներ	«ՄԱԼԿ» ՍՊԸ		

ԻՆՔՆԱՀՈՍ ՈՌՈԳՄԱՆ ՀԱՄԱԿԱՐԳԻ ԱՇԽԱՏԱՆՔՆԵՐԻ ՇԱՎԱԼՆԵՐ

N	Անվանում	Չափման միավոր	Քանակը	Ծանոթություն
1	2	3	4	5
1	Հողատարածքի հարթեցում, աղբի, փայտանյութերի, կոճղերի և 15սմ-ից մեծ քարերի հեռացում	մ^2	500.0	
2	Հողամասի տեղաձևում ըստ տնկման սխեմայի և տնկանյութի քանակի	տեղ	80	
3	Ծառատունկ (նուռ)	հատ	80	
4	Հողախոռնուրդի պատրաստում (1 բաժին պարարտանյութ, 1 բաժին շլաք, 1 բաժին բուսահող)	մ^3	8.0	
5	Պոլիէթիլենե բաք, V=2000լ	հատ	1	
6	Պոլիէթիլենե բաք պարարտանյութի համար, V=100լ	հատ	1	
7	Պոլիէթիլենե խողովակներ, de63(Pe)	գծմ	24.0	
8	Պոլիէթիլենե խողովակներ, de32(Pe)	գծմ	2.0	
9	Պոլիէթիլենե խողովակներ, de20(Pe)	գծմ	202.0	
10	Պոլիէթիլենե փական, D=25մմ	հատ	1	
11	Պոլիէթիլենե փական, D=15մմ	հատ	11	
12	Սկավառակային ֆիլտր, D=25մմ	հատ	1	
13	Պոլիէթիլենե խողովակների միացում խամութային անցումով, de63xDN15	հատ	10	
14	Պոլիէթիլենե կցամաս, de20xDN15	հատ	10	
15	Պոլիէթիլենե եռաբաշխիչ de63xde32(Pe)	հատ	1	
16	Պոլիէթիլենե եռաբաշխիչ de63xde20(Pe)	հատ	1	
17	Պոլիէթիլենե խցափակիչ de63(Pe)	հատ	2	
18	Պոլիէթիլենե խցափակիչ de20(Pe)	հատ	10	
19	Պոլիէթիլենե անկյունակ de32(Pe)	հատ	1	
20	Պոլիէթիլենե անկյունակ de20(Pe)	հատ	2	
21	Ամրակ (штуцер), D=25մմ	հատ	1	
22	Ամրակ (штуцер), D=15մմ	հատ	1	
23	Կաթոցիկներ	հատ	160	
24	Էլեկտրական սրսկիչ, մարտկոցով, 20 լ տարողության	հատ	1	
25	Փոսորակի մշակում III կարգի գրունտներում ձեռքով և հարթեցում տեղում	մ^3	0.82	
26	Հիմքերի իրականացում B15 դասի բետոնով	մ^3	0.82	
27	Մետաղական կոնստրուկցիաներ	կգ	90.0	
28	Մետաղական կոնստրուկցիաների երկշերտ յուղաներկում	մ^2	4.0	
29	Համակարգի փորձարկում	գծմ	228.0	

ՋՐԱԳԾԻ ԱՇԽԱՏԱՆՔՆԵՐԻ ՇԱՎԱԼՆԵՐ

N	Անվանում	Չափման միավոր	Քանակը	Ծանոթություն
1	2	3	4	5
1	Խրամուղու մշակում IV կարգի գրունտներում ձեռքով, կողալիցքով	մ^3	11.0	
2	Ավազի նախապատրաստական շերտի իրականացում	մ^3	1.0	
3	Ավազի պաշտպանիչ շերտի իրականացում	մ^3	2.0	
4	Խրամուղու ետլիցք, կողալիցքի մշակված գրունտներից, տոփանումով	մ^3	8.0	
5	Ավելցուկային գրունտի հարթեցում տեղում	մ^3	3.0	
6	Պոլիէթիլենե խողովակներ, de32(Pe)	գծմ	13.0	
7	Պոլիէթիլենե խողովակներ, de20(Pe)	գծմ	2.0	
8	Պոլիէթիլենե փական, D=25մմ	հատ	1	
9	Պոլիէթիլենե փական, D=15մմ	հատ	1	
10	Միացում գոյություն ունեցող ջրագծին	տեղ	1	
11	Պոլիէթիլենե եռաբաշխիչ de32xde20(Pe)	հատ	1	
12	Պոլիէթիլենե անկյունակ de32(Pe)	հատ	2	
13	Պոլիէթիլենե անկյունակ de20(Pe)	հատ	1	
14	Ամրակ (штуцер), D=25մմ	հատ	1	
15	Ամրակ (штуцер), D=15մմ	հատ	1	
16	Համակարգի փորձարկում	գծմ	15.0	

Պատվիրատու՝ Իջևանի համայնքապետարան Ծածկագիր՝ ՀՀ ՏՄԻՀ-ԳՀԾՁԲ-25/29			Տնամերձ հողամասերում այգեհիմնման և ոռոգման արդիական համակարգերի ներդրման ծրագրի ծախսերի գնահատման և նախագծման ծառայություններ			2025
ՆԳՃ	Ա. Միքայելյան		Բերքարեր: Ոռոգման համակարգ	Փուլ	Թերթ	Թերթեր
Նախագծեց	Ա. Մարտիրոսյան			ԱՆ	23	35
			Շահառու՝ Մադաթյան Արմեն, կադաստրային ծածկագիր՝ 11-020-0021-0033, աշխատանքների ծավալներ	«ՄԱԼԿ» ՍՊԸ		

ԻՆՔՆԱՀՈՍ ՈՌՈԳՄԱՆ ՀԱՄԱԿԱՐԳԻ ԱՇԽԱՏԱՆՔՆԵՐԻ ՇԱՎԱԼՆԵՐ

N	Անվանում	Չափման միավոր	Քանակը	Ծանոթություն
1	2	3	4	5
1	Հողատարածքի հարթեցում, աղբի, փայտանյութերի, կոճղերի և 15սմ-ից մեծ քարերի հեռացում	մ^2	300.0	
2	Հողամասի տեղաձևում ըստ տնկման սխեմայի և տնկանյութի քանակի	տեղ	48	
3	Ծառատունկ (հոն)	հատ	48	
4	Հողախոռնուրդի պատրաստում (1 բաժին պարարտանյութ, 1 բաժին շլաք, 1 բաժին բուսահող)	մ^3	4.80	
5	Պոլիէթիլենե բաք, V=2000լ	հատ	1	
6	Պոլիէթիլենե բաք պարարտանյութի համար, V=100լ	հատ	1	
7	Պոլիէթիլենե խողովակներ, de63(Pe)	գծմ	14.0	
8	Պոլիէթիլենե խողովակներ, de32(Pe)	գծմ	2.0	
9	Պոլիէթիլենե խողովակներ, de20(Pe)	գծմ	120.0	
10	Պոլիէթիլենե փական, D=25մմ	հատ	1	
11	Պոլիէթիլենե փական, D=15մմ	հատ	7	
12	Սկավառակային ֆիլտր, D=25մմ	հատ	1	
13	Պոլիէթիլենե խողովակների միացում խամութային անցումով, de63xDN15	հատ	6	
14	Պոլիէթիլենե կցամաս, de20xDN15	հատ	6	
15	Պոլիէթիլենե եռաբաշխիչ de63xde32(Pe)	հատ	1	
16	Պոլիէթիլենե եռաբաշխիչ de63xde20(Pe)	հատ	1	
17	Պոլիէթիլենե խցափակիչ de63(Pe)	հատ	2	
18	Պոլիէթիլենե խցափակիչ de20(Pe)	հատ	6	
19	Պոլիէթիլենե անկյունակ de32(Pe)	հատ	1	
20	Պոլիէթիլենե անկյունակ de20(Pe)	հատ	2	
21	Ամրակ (штуцер), D=25մմ	հատ	1	
22	Ամրակ (штуцер), D=15մմ	հատ	1	
23	Կաթոցիկներ	հատ	96	
24	էլեկտրական սրսկիչ, մարտկոցով, 20 լ տարողության	հատ	1	
25	Փոսորակի մշակում III կարգի գրունտներում ձեռքով և հարթեցում տեղում	մ^3	0.82	
26	Հիմքերի իրականացում B15 դասի բետոնով	մ^3	0.82	
27	Մետաղական կոնստրուկցիաներ	կգ	90.0	
28	Մետաղական կոնստրուկցիաների երկշերտ յուղաներկում	մ^2	4.0	
29	Համակարգի փորձարկում	գծմ	136.0	

ՋՐԱԳԾԻ ԱՇԽԱՏԱՆՔՆԵՐԻ ՇԱՎԱԼՆԵՐ

N	Անվանում	Չափման միավոր	Քանակը	Ծանոթություն
1	2	3	4	5
1	Խրամուղու մշակում IV կարգի գրունտներում ձեռքով, կողալիցքով	մ^3	86.0	
2	Ավազի նախապատրաստական շերտի իրականացում	մ^3	6.0	
3	Ավազի պաշտպանիչ շերտի իրականացում	մ^3	15.0	
4	Խրամուղու ետլիցք, կողալիցքի մշակված գրունտներից, տոփանումով	մ^3	65.0	
5	Ավելցուկային գրունտի հարթեցում տեղում	մ^3	21.0	
6	Պոլիէթիլենե խողովակներ, de32(Pe)	գծմ	83.0	
7	Պոլիէթիլենե խողովակներ, de20(Pe)	գծմ	2.0	
8	Պոլիէթիլենե փական, D=25մմ	հատ	1	
9	Պոլիէթիլենե փական, D=15մմ	հատ	1	
10	Միացում գոյություն ունեցող ջրագծին	տեղ	1	
11	Պոլիէթիլենե եռաբաշխիչ de32xde20(Pe)	հատ	1	
12	Պոլիէթիլենե անկյունակ de32(Pe)	հատ	2	
13	Պոլիէթիլենե անկյունակ de20(Pe)	հատ	1	
14	Ամրակ (штуцер), D=25մմ	հատ	1	
15	Ամրակ (штуцер), D=15մմ	հատ	1	
16	Համակարգի փորձարկում	գծմ	85.0	

Պատվիրատու՝ Իջևանի համայնքապետարան Ծածկագիր՝ ՀՀ ՏՄԻՀ-ԳՀԾՁԲ-25/29			Տնամերձ հողամասերում այգեհիմնման և ոռոգման արդիական համակարգերի ներդրման ծրագրի ծախսերի գնահատման և նախագծման ծառայություններ			2025
ՆԳՃ	Ա. Միքայելյան		Բերքարեր: Ոռոգման համակարգ	Փուլ	Թերթ	Թերթեր
Նախագծեց	Ա. Մարտիրոսյան			ԱՆ	24	35
			Շահառու՝ Արզումանյան Արմեն, կադաստրային ծածկագիր՝ 11-020-0021-0047, աշխատանքների ծավալներ	«ՄԱԼԿ» ՍՊԸ		

ԻՆՔՆԱՀՈՍ ՈՌՈԳՄԱՆ ՀԱՄԱԿԱՐԳԻ ԱՇԽԱՏԱՆՔՆԵՐԻ ԾԱՎԱԼՆԵՐ

N	Անվանում	Չափման միավոր	Քանակը	Ծանոթություն
1	2	3	4	5
1	Հողատարածքի հարթեցում, աղբի, փայտանյութերի, կոճղերի և 15սմ-ից մեծ քարերի հեռացում	մ^2	1000.0	
2	Հողամասի տեղածևում ըստ տնկման սխեմայի և տնկանյութի քանակի	տեղ	160	
3	Ծառատունկ (հոն)	հատ	160	
4	Հողախոռնուրդի պատրաստում (1 բաժին պարարտանյութ, 1 բաժին շլաք, 1 բաժին բուսահող)	մ^3	16.0	
5	Պոլիէթիլենե բաք, V=2000լ	հատ	1	
6	Պոլիէթիլենե բաք պարարտանյութի համար, V=100լ	հատ	1	
7	Պոլիէթիլենե խողովակներ, de63(Pe)	գծմ	24.0	
8	Պոլիէթիլենե խողովակներ, de32(Pe)	գծմ	2.0	
9	Պոլիէթիլենե խողովակներ, de20(Pe)	գծմ	402.0	
10	Պոլիէթիլենե փական, D=25մմ	հատ	1	
11	Պոլիէթիլենե փական, D=15մմ	հատ	11	
12	Սկավառակային ֆիլտր, D=25մմ	հատ	1	
13	Պոլիէթիլենե խողովակների միացում խամութային անցումով, de63xDN15	հատ	10	
14	Պոլիէթիլենե կցամաս, de20xDN15	հատ	10	
15	Պոլիէթիլենե եռաբաշխիչ de63xde32(Pe)	հատ	1	
16	Պոլիէթիլենե եռաբաշխիչ de63xde20(Pe)	հատ	1	
17	Պոլիէթիլենե խցափակիչ de63(Pe)	հատ	2	
18	Պոլիէթիլենե խցափակիչ de20(Pe)	հատ	10	
19	Պոլիէթիլենե անկյունակ de32(Pe)	հատ	1	
20	Պոլիէթիլենե անկյունակ de20(Pe)	հատ	2	
21	Ամրակ (штуцер), D=25մմ	հատ	1	
22	Ամրակ (штуцер), D=15մմ	հատ	1	
23	Կաթոցիկներ	հատ	320	
24	էլեկտրական սրսկիչ, մարտկոցով, 20 լ տարողության	հատ	1	
25	Փոսորակի մշակում III կարգի գրունտներում ձեռքով և հարթեցում տեղում	մ^3	0.82	
26	Հիմքերի իրականացում B15 դասի բետոնով	մ^3	0.82	
27	Մետաղական կոնստրուկցիաներ	կգ	90.0	
28	Մետաղական կոնստրուկցիաների երկշերտ յուղաներկում	մ^2	4.0	
29	Համակարգի փորձարկում	գծմ	428.0	

ՋՐԱԳԾԻ ԱՇԽԱՏԱՆՔՆԵՐԻ ԾԱՎԱԼՆԵՐ

N	Անվանում	Չափման միավոր	Քանակը	Ծանոթություն
1	2	3	4	5
1	Խրամուղու մշակում IV կարգի գրունտներում ձեռքով, կողալիցքով	մ^3	5.50	
2	Ավազի նախապատրաստական շերտի իրականացում	մ^3	0.50	
3	Ավազի պաշտպանիչ շերտի իրականացում	մ^3	1.0	
4	Խրամուղու ետլիցք, կողալիցքի մշակված գրունտներից, տոփանումով	մ^3	4.0	
5	Ավելցուկային գրունտի հարթեցում տեղում	մ^3	1.50	
6	Պոլիէթիլենե խողովակներ, de32(Pe)	գծմ	8.0	
7	Պոլիէթիլենե խողովակներ, de20(Pe)	գծմ	2.0	
8	Պոլիէթիլենե փական, D=25մմ	հատ	1	
9	Պոլիէթիլենե փական, D=15մմ	հատ	1	
10	Միացում գոյություն ունեցող ջրագծին	տեղ	1	
11	Պոլիէթիլենե եռաբաշխիչ de32xde20(Pe)	հատ	1	
12	Պոլիէթիլենե անկյունակ de32(Pe)	հատ	2	
13	Պոլիէթիլենե անկյունակ de20(Pe)	հատ	1	
14	Ամրակ (штуцер), D=25մմ	հատ	1	
15	Ամրակ (штуцер), D=15մմ	հատ	1	
16	Համակարգի փորձարկում	գծմ	10.0	

Պատվիրատու՝ Իջևանի համայնքապետարան Ծածկագիր՝ ՀՀ ՏՄԻՀ-ԳՀԾՁԲ-25/29			Տնամերձ հողամասերում այգեհիմնման և ոռոգման արդիական համակարգերի ներդրման ծրագրի ծախսերի գնահատման և նախագծման ծառայություններ			2025
ՆԳՃ	Ա. Միքայելյան		Բերքարեր: Ոռոգման համակարգ	Փուլ	Թերթ	Թերթեր
Նախագծեց	Ա. Մարտիրոսյան			ԱՆ	25	35
			Շահառու՝ Աբազյան Ժիրայր, կադաստրային ծածկագիր՝ 11-020-0021-0006, աշխատանքների ծավալներ	«ՄԱԼԿ» ՍՊԸ		

ԻՆՔՆԱՀՈՍ ՈՌՈԳՄԱՆ ՀԱՄԱԿԱՐԳԻ ԱՇԽԱՏԱՆՔՆԵՐԻ ՇԱՎԱԼՆԵՐ

N	Անվանում	Չափման միավոր	Քանակը	Ծանոթություն
1	2	3	4	5
1	Հողատարածքի հարթեցում, աղբի, փայտանյութերի, կոճղերի և 15սմ-ից մեծ քարերի հեռացում	մ^2	100.0	
2	Հողամասի տեղաձևում ըստ տնկման սխեմայի և տնկանյութի քանակի	տեղ	16	
3	Ծառատունկ (նուռ)	հատ	16	
4	Հողախոռնուրդի պատրաստում (1 բաժին պարարտանյութ, 1 բաժին շլաք, 1 բաժին բուսահող)	մ^3	1.60	
5	Պոլիէթիլենե բաք, V=1000լ	հատ	1	
6	Պոլիէթիլենե բաք պարարտանյութի համար, V=100լ	հատ	1	
7	Պոլիէթիլենե խողովակներ, de63(Pe)	գծմ	10.0	
8	Պոլիէթիլենե խողովակներ, de32(Pe)	գծմ	2.0	
9	Պոլիէթիլենե խողովակներ, de20(Pe)	գծմ	40.0	
10	Պոլիէթիլենե փական, D=25մմ	հատ	1	
11	Պոլիէթիլենե փական, D=15մմ	հատ	5	
12	Սկավառակային ֆիլտր, D=25մմ	հատ	1	
13	Պոլիէթիլենե խողովակների միացում խամութային անցումով, de63xDN15	հատ	4	
14	Պոլիէթիլենե կցամաս, de20xDN15	հատ	4	
15	Պոլիէթիլենե եռաբաշխիչ de63xde32(Pe)	հատ	1	
16	Պոլիէթիլենե եռաբաշխիչ de63xde20(Pe)	հատ	1	
17	Պոլիէթիլենե խցափակիչ de63(Pe)	հատ	2	
18	Պոլիէթիլենե խցափակիչ de20(Pe)	հատ	4	
19	Պոլիէթիլենե անկյունակ de32(Pe)	հատ	1	
20	Պոլիէթիլենե անկյունակ de20(Pe)	հատ	2	
21	Ամրակ (ատյաբ), D=25մմ	հատ	1	
22	Ամրակ (ատյաբ), D=15մմ	հատ	1	
23	Կաթոցիկներ	հատ	32	
24	Էլեկտրական սրսկիչ, մարտկոցով, 20 լ տարողության	հատ	1	
25	Փոսորակի մշակում III կարգի գրունտներում ձեռքով և հարթեցում տեղում	մ^3	0.82	
26	Հիմքերի իրականացում B15 դասի բետոնով	մ^3	0.82	
27	Մետաղական կոնստրուկցիաներ	կգ	90.0	
28	Մետաղական կոնստրուկցիաների երկշերտ յուղաներկում	մ^2	4.0	
29	Համակարգի փորձարկում	գծմ	52.0	

ՋՐԱԳԾԻ ԱՇԽԱՏԱՆՔՆԵՐԻ ՇԱՎԱԼՆԵՐ

N	Անվանում	Չափման միավոր	Քանակը	Ծանոթություն
1	2	3	4	5
1	Խրամուղու մշակում IV կարգի գրունտներում ձեռքով, կողալիցքով	մ^3	24.0	
2	Ավազի նախապատրաստական շերտի իրականացում	մ^3	1.50	
3	Ավազի պաշտպանիչ շերտի իրականացում	մ^3	4.0	
4	Խրամուղու ետլիցք, կողալիցքի մշակված գրունտներից, տոփանումով	մ^3	18.50	
5	Ավելցուկային գրունտի հարթեցում տեղում	մ^3	5.50	
6	Պոլիէթիլենե խողովակներ, de32(Pe)	գծմ	25.0	
7	Պոլիէթիլենե խողովակներ, de20(Pe)	գծմ	2.0	
8	Պոլիէթիլենե փական, D=25մմ	հատ	1	
9	Պոլիէթիլենե փական, D=15մմ	հատ	1	
10	Միացում գոյություն ունեցող ջրագծին	տեղ	1	
11	Պոլիէթիլենե եռաբաշխիչ de32xde20(Pe)	հատ	1	
12	Պոլիէթիլենե անկյունակ de32(Pe)	հատ	2	
13	Պոլիէթիլենե անկյունակ de20(Pe)	հատ	1	
14	Ամրակ (ատյաբ), D=25մմ	հատ	1	
15	Ամրակ (ատյաբ), D=15մմ	հատ	1	
16	Համակարգի փորձարկում	գծմ	27.0	

Պատվիրատու՝ Իջևանի համայնքապետարան Ծածկագիր՝ ՀՀ ՏՄԻՀ-ԳՀԾՁԲ-25/29			Տնամերձ հողամասերում այգեհիմնման և ոռոգման արդիական համակարգերի ներդրման ծրագրի ծախսերի գնահատման և նախագծման ծառայություններ			2025
ՆԳՁ	Ա. Միքայելյան		Բերքարեր: Ոռոգման համակարգ	Փուլ	Թերթ	Թերթեր
Նախագծեց	Ա. Մարտիրոսյան			ԱՆ	26	35
			Շահառու՝ Խուդավերդյան Կարեն, կադաստրային ծածկագիր՝ 11-020-0021-0028, աշխատանքների ծավալներ	«ՄԱԼԿ» ՍՊԸ		

ԻՆՔՆԱՀՈՍ ՈՌՈԳՄԱՆ ՀԱՄԱԿԱՐԳԻ ԱՇԽԱՏԱՆՔՆԵՐԻ ՇԱՎԱԼՆԵՐ

N	Անվանում	Չափման միավոր	Քանակը	Ծանոթություն
1	2	3	4	5
1	Հողատարածքի հարթեցում, աղբի, փայտանյութերի, կոճղերի և 15սմ-ից մեծ քարերի հեռացում	մ^2	300.0	
2	Հողամասի տեղաձևում ըստ տնկման սխեմայի և տնկանյութի քանակի	տեղ	49	
3	Ծառատունկ (նուռ)	հատ	49	
4	Հողախոռնուրդի պատրաստում (1 բաժին պարարտանյութ, 1 բաժին շլաք, 1 բաժին բուսահող)	մ^3	4.90	
5	Պոլիէթիլենե բաք, V=2000լ	հատ	1	
6	Պոլիէթիլենե բաք պարարտանյութի համար, V=100լ	հատ	1	
7	Պոլիէթիլենե խողովակներ, de63(Pe)	գծմ	18.0	
8	Պոլիէթիլենե խողովակներ, de32(Pe)	գծմ	2.0	
9	Պոլիէթիլենե խողովակներ, de20(Pe)	գծմ	122.0	
10	Պոլիէթիլենե փական, D=25մմ	հատ	1	
11	Պոլիէթիլենե փական, D=15մմ	հատ	8	
12	Սկավառակային ֆիլտր, D=25մմ	հատ	1	
13	Պոլիէթիլենե խողովակների միացում խամութային անցումով, de63xDN15	հատ	7	
14	Պոլիէթիլենե կցամաս, de20xDN15	հատ	7	
15	Պոլիէթիլենե եռաբաշխիչ de63xde32(Pe)	հատ	1	
16	Պոլիէթիլենե եռաբաշխիչ de63xde20(Pe)	հատ	1	
17	Պոլիէթիլենե խցափակիչ de63(Pe)	հատ	2	
18	Պոլիէթիլենե խցափակիչ de20(Pe)	հատ	7	
19	Պոլիէթիլենե անկյունակ de32(Pe)	հատ	1	
20	Պոլիէթիլենե անկյունակ de20(Pe)	հատ	2	
21	Ամրակ (ատյաբ), D=25մմ	հատ	1	
22	Ամրակ (ատյաբ), D=15մմ	հատ	1	
23	Կաթոցիկներ	հատ	98	
24	էլեկտրական սրսկիչ, մարտկոցով, 20 լ տարողության	հատ	1	
25	Փոսորակի մշակում III կարգի գրունտներում ձեռքով և հարթեցում տեղում	մ^3	0.82	
26	Հիմքերի իրականացում B15 դասի բետոնով	մ^3	0.82	
27	Մետաղական կոնստրուկցիաներ	կգ	90.0	
28	Մետաղական կոնստրուկցիաների երկշերտ յուղաներկում	մ^2	4.0	
29	Համակարգի փորձարկում	գծմ	142.0	

ՋՐԱԳԾԻ ԱՇԽԱՏԱՆՔՆԵՐԻ ՇԱՎԱԼՆԵՐ

N	Անվանում	Չափման միավոր	Քանակը	Ծանոթություն
1	2	3	4	5
1	Խրամուղու մշակում IV կարգի գրունտներում ձեռքով, կողալիցքով	մ^3	54.0	
2	Ավազի նախապատրաստական շերտի իրականացում	մ^3	3.50	
3	Ավազի պաշտպանիչ շերտի իրականացում	մ^3	9.50	
4	Խրամուղու ետլիցք, կողալիցքի մշակված գրունտներից, տոփանումով	մ^3	41.0	
5	Ավելցուկային գրունտի հարթեցում տեղում	մ^3	13.0	
6	Պոլիէթիլենե խողովակներ, de32(Pe)	գծմ	53.0	
7	Պոլիէթիլենե խողովակներ, de20(Pe)	գծմ	2.0	
8	Պոլիէթիլենե փական, D=25մմ	հատ	1	
9	Պոլիէթիլենե փական, D=15մմ	հատ	1	
10	Միացում գոյություն ունեցող ջրագծին	տեղ	1	
11	Պոլիէթիլենե եռաբաշխիչ de32xde20(Pe)	հատ	1	
12	Պոլիէթիլենե անկյունակ de32(Pe)	հատ	2	
13	Պոլիէթիլենե անկյունակ de20(Pe)	հատ	1	
14	Ամրակ (ատյաբ), D=25մմ	հատ	1	
15	Ամրակ (ատյաբ), D=15մմ	հատ	1	
16	Համակարգի փորձարկում	գծմ	55.0	

Պատվիրատու՝ Իջևանի համայնքապետարան Ծածկագիր՝ ՀՀ ՏՄԻՀ-ԳՀԾՁԲ-25/29			Տնամերձ հողամասերում այգեհիմնման և ոռոգման արդիական համակարգերի ներդրման ծրագրի ծախսերի գնահատման և նախագծման ծառայություններ			2025
ՆԳՃ	Ա. Միքայելյան		Բերքարեր: Ոռոգման համակարգ	Փուլ	Թերթ	Թերթեր
Նախագծեց	Ա. Մարտիրոսյան			ԱՆ	27	35
			Շահառու՝ Արզումանյան Անդրանիկ, կադաստրային ծածկագիր՝ 11-020-0002-0009, աշխատանքների ծավալներ	«ՄԱԼԿ» ՍՊԸ		

ԻՆՔՆԱՀՈՍ ՈՌՈԳՄԱՆ ՀԱՄԱԿԱՐԳԻ ԱՇԽԱՏԱՆՔՆԵՐԻ ՇԱՎԱԼՆԵՐ

N	Անվանում	Չափման միավոր	Քանակը	Ծանոթություն
1	2	3	4	5
1	Հողատարածքի հարթեցում, աղբի, փայտանյութերի, կոճղերի և 15սմ-ից մեծ քարերի հեռացում	մ^2	700.0	
2	Հողամասի տեղաձևում ըստ տնկման սխեմայի և տնկանյութի քանակի	տեղ	128	
3	Ծառատունկ (նուռ)	հատ	128	
4	Հողախոռնուրդի պատրաստում (1 բաժին պարարտանյութ, 1 բաժին շլաք, 1 բաժին բուսահող)	մ^3	12.80	
5	Պոլիէթիլենե բաք, V=2000լ	հատ	1	
6	Պոլիէթիլենե բաք պարարտանյութի համար, V=100լ	հատ	1	
7	Պոլիէթիլենե խողովակներ, de63(Pe)	գծմ	8.0	
8	Պոլիէթիլենե խողովակներ, de32(Pe)	գծմ	2.0	
9	Պոլիէթիլենե խողովակներ, de20(Pe)	գծմ	322.0	
10	Պոլիէթիլենե փական, D=25մմ	հատ	1	
11	Պոլիէթիլենե փական, D=15մմ	հատ	5	
12	Սկավառակային ֆիլտր, D=25մմ	հատ	1	
13	Պոլիէթիլենե խողովակների միացում խամութային անցումով, de63xDN15	հատ	4	
14	Պոլիէթիլենե կցամաս, de20xDN15	հատ	4	
15	Պոլիէթիլենե եռաբաշխիչ de63xde32(Pe)	հատ	1	
16	Պոլիէթիլենե եռաբաշխիչ de63xde20(Pe)	հատ	1	
17	Պոլիէթիլենե խցափակիչ de63(Pe)	հատ	2	
18	Պոլիէթիլենե խցափակիչ de20(Pe)	հատ	4	
19	Պոլիէթիլենե անկյունակ de32(Pe)	հատ	1	
20	Պոլիէթիլենե անկյունակ de20(Pe)	հատ	2	
21	Ամրակ (штуцер), D=25մմ	հատ	1	
22	Ամրակ (штуцер), D=15մմ	հատ	1	
23	Կաթոցիկներ	հատ	256	
24	էլեկտրական սրսկիչ, մարտկոցով, 20 լ տարողության	հատ	1	
25	Փոսորակի մշակում III կարգի գրունտներում ձեռքով և հարթեցում տեղում	մ^3	0.82	
26	Հիմքերի իրականացում B15 դասի բետոնով	մ^3	0.82	
27	Մետաղական կոնստրուկցիաներ	կգ	90.0	
28	Մետաղական կոնստրուկցիաների երկշերտ յուղաներկում	մ^2	4.0	
29	Համակարգի փորձարկում	գծմ	332.0	

ՋՐԱԳԾԻ ԱՇԽԱՏԱՆՔՆԵՐԻ ՇԱՎԱԼՆԵՐ

N	Անվանում	Չափման միավոր	Քանակը	Ծանոթություն
1	2	3	4	5
1	Խրամուղու մշակում IV կարգի գրունտներում ձեռքով, կողալիցքով	մ^3	27.0	
2	Ավազի նախապատրաստական շերտի իրականացում	մ^3	2.0	
3	Ավազի պաշտպանիչ շերտի իրականացում	մ^3	5.0	
4	Խրամուղու ետլիցք, կողալիցքի մշակված գրունտներից, տոփանումով	մ^3	20.0	
5	Ավելցուկային գրունտի հարթեցում տեղում	մ^3	7.0	
6	Պոլիէթիլենե խողովակներ, de32(Pe)	գծմ	28.0	
7	Պոլիէթիլենե խողովակներ, de20(Pe)	գծմ	2.0	
8	Պոլիէթիլենե փական, D=25մմ	հատ	1	
9	Պոլիէթիլենե փական, D=15մմ	հատ	1	
10	Միացում գոյություն ունեցող ջրագծին	տեղ	1	
11	Պոլիէթիլենե եռաբաշխիչ de32xde20(Pe)	հատ	1	
12	Պոլիէթիլենե անկյունակ de32(Pe)	հատ	2	
13	Պոլիէթիլենե անկյունակ de20(Pe)	հատ	1	
14	Ամրակ (штуцер), D=25մմ	հատ	1	
15	Ամրակ (штуцер), D=15մմ	հատ	1	
16	Համակարգի փորձարկում	գծմ	30.0	

Պատվիրատու՝ Իջևանի համայնքապետարան Ծածկագիր՝ ՀՀ ՏՄԻՀ-ԳՀԾՁԲ-25/29			Տնամերձ հողամասերում այգեհիմնման և ոռոգման արդիական համակարգերի ներդրման ծրագրի ծախսերի գնահատման և նախագծման ծառայություններ			2025
ՆԳՃ	Ա. Միքայելյան		Բերքարեր: Ոռոգման համակարգ	Փուլ	Թերթ	Թերթեր
Նախագծեց	Ա. Մարտիրոսյան			ԱՆ	28	35
			Շահառու՝ Խուդավերդյան Արամ, կադաստրային ծածկագիր՝ 11-020-0015-0047, աշխատանքների ծավալներ	«ՄԱԼԿ» ՍՊԸ		

ԻՆՔՆԱՀՈՍ ՈՌՈԳՄԱՆ ՀԱՄԱԿԱՐԳԻ ԱՇԽԱՏԱՆՔՆԵՐԻ ՇԱՎԱԼՆԵՐ

N	Անվանում	Չափման միավոր	Քանակը	Ծանոթություն
1	2	3	4	5
1	Հողատարածքի հարթեցում, աղբի, փայտանյութերի, կոճղերի և 15սմ-ից մեծ քարերի հեռացում	մ^2	800.0	
2	Հողամասի տեղաձևում ըստ տնկման սխեմայի և տնկանյութի քանակի	տեղ	122	
3	Ծառատունկ (հոն)	հատ	122	
4	Հողախոռնուրդի պատրաստում (1 բաժին պարարտանյութ, 1 բաժին շլաք, 1 բաժին բուսահող)	մ^3	12.20	
5	Պոլիէթիլենե բաք, V=2000լ	հատ	1	
6	Պոլիէթիլենե բաք պարարտանյութի համար, V=100լ	հատ	1	
7	Պոլիէթիլենե խողովակներ, de63(Pe)	գծմ	28.0	
8	Պոլիէթիլենե խողովակներ, de32(Pe)	գծմ	2.0	
9	Պոլիէթիլենե խողովակներ, de20(Pe)	գծմ	310.0	
10	Պոլիէթիլենե փական, D=25մմ	հատ	1	
11	Պոլիէթիլենե փական, D=15մմ	հատ	12	
12	Սկավառակային ֆիլտր, D=25մմ	հատ	1	
13	Պոլիէթիլենե խողովակների միացում խամութային անցումով, de63xDN15	հատ	11	
14	Պոլիէթիլենե կցամաս, de20xDN15	հատ	11	
15	Պոլիէթիլենե եռաբաշխիչ de63xde32(Pe)	հատ	1	
16	Պոլիէթիլենե եռաբաշխիչ de63xde20(Pe)	հատ	1	
17	Պոլիէթիլենե խցափակիչ de63(Pe)	հատ	2	
18	Պոլիէթիլենե խցափակիչ de20(Pe)	հատ	11	
19	Պոլիէթիլենե անկյունակ de32(Pe)	հատ	1	
20	Պոլիէթիլենե անկյունակ de20(Pe)	հատ	2	
21	Ամրակ (ատյաբ), D=25մմ	հատ	1	
22	Ամրակ (ատյաբ), D=15մմ	հատ	1	
23	Կաթոցիկներ	հատ	244	
24	էլեկտրական սրսկիչ, մարտկոցով, 20 լ տարողության	հատ	1	
25	Փոսորակի մշակում III կարգի գրունտներում ձեռքով և հարթեցում տեղում	մ^3	0.82	
26	Հիմքերի իրականացում B15 դասի բետոնով	մ^3	0.82	
27	Մետաղական կոնստրուկցիաներ	կգ	90.0	
28	Մետաղական կոնստրուկցիաների երկշերտ յուղաներկում	մ^2	4.0	
29	Համակարգի փորձարկում	գծմ	340.0	

ՋՐԱԳԾԻ ԱՇԽԱՏԱՆՔՆԵՐԻ ՇԱՎԱԼՆԵՐ

N	Անվանում	Չափման միավոր	Քանակը	Ծանոթություն
1	2	3	4	5
1	Խրամուղու մշակում IV կարգի գրունտներում ձեռքով, կողալիցքով	մ^3	64.50	
2	Ավազի նախապատրաստական շերտի իրականացում	մ^3	4.50	
3	Ավազի պաշտպանիչ շերտի իրականացում	մ^3	11.0	
4	Խրամուղու ետլիցք, կողալիցքի մշակված գրունտներից, տոփանումով	մ^3	49.0	
5	Ավելցուկային գրունտի հարթեցում տեղում	մ^3	15.50	
6	Պոլիէթիլենե խողովակներ, de32(Pe)	գծմ	63.0	
7	Պոլիէթիլենե խողովակներ, de20(Pe)	գծմ	2.0	
8	Պոլիէթիլենե փական, D=25մմ	հատ	1	
9	Պոլիէթիլենե փական, D=15մմ	հատ	1	
10	Միացում գոյություն ունեցող ջրագծին	տեղ	1	
11	Պոլիէթիլենե եռաբաշխիչ de32xde20(Pe)	հատ	1	
12	Պոլիէթիլենե անկյունակ de32(Pe)	հատ	2	
13	Պոլիէթիլենե անկյունակ de20(Pe)	հատ	1	
14	Ամրակ (ատյաբ), D=25մմ	հատ	1	
15	Ամրակ (ատյաբ), D=15մմ	հատ	1	
16	Համակարգի փորձարկում	գծմ	65.0	

Պատվիրատու՝ Իջևանի համայնքապետարան Ծածկագիր՝ ՀՀ ՏՄԻՀ-ԳՀԾՁԲ-25/29			Տնամերձ հողամասերում այգեհիմնման և ոռոգման արդիական համակարգերի ներդրման ծրագրի ծախսերի գնահատման և նախագծման ծառայություններ			2025
ՆԳՃ	Ա. Միքայելյան		Բերքարեր: Ոռոգման համակարգ	Փուլ	Թերթ	Թերթեր
Նախագծեց	Ա. Մարտիրոսյան			ԱՆ	29	35
			Շահառու՝ Շահնազարյան Վահե, կադաստրային ծածկագիր՝ 11-020-0021-0035, աշխատանքների ծավալներ	«ՄԱԼԿ» ՍՊԸ		

ԻՆՔՆԱՀՈՍ ՈՌՈԳՄԱՆ ՀԱՄԱԿԱՐԳԻ ԱՇԽԱՏԱՆՔՆԵՐԻ ԾԱՎԱԼՆԵՐ

N	Անվանում	Չափման միավոր	Քանակը	Ծանոթություն
1	2	3	4	5
1	Հողատարածքի հարթեցում, աղբի, փայտանյութերի, կոճղերի և 15սմ-ից մեծ քարերի հեռացում	մ^2	800.0	
2	Հողամասի տեղաձևում ըստ տնկման սխեմայի և տնկանյութի քանակի	տեղ	130	
3	Ծառատունկ (նուռ)	հատ	130	
4	Հողախոռնուրդի պատրաստում (1 բաժին պարարտանյութ, 1 բաժին շլաք, 1 բաժին բուսահող)	մ^3	13.0	
5	Պոլիէթիլենե բաք, V=2000լ	հատ	1	
6	Պոլիէթիլենե բաք պարարտանյութի համար, V=100լ	հատ	1	
7	Պոլիէթիլենե խողովակներ, de63(Pe)	գծմ	32.0	
8	Պոլիէթիլենե խողովակներ, de32(Pe)	գծմ	2.0	
9	Պոլիէթիլենե խողովակներ, de20(Pe)	գծմ	280.0	
10	Պոլիէթիլենե փական, D=25մմ	հատ	1	
11	Պոլիէթիլենե փական, D=15մմ	հատ	14	
12	Սկավառակային ֆիլտր, D=25մմ	հատ	1	
13	Պոլիէթիլենե խողովակների միացում խամութային անցումով, de63xDN15	հատ	13	
14	Պոլիէթիլենե կցամաս, de20xDN15	հատ	13	
15	Պոլիէթիլենե եռաբաշխիչ de63xde32(Pe)	հատ	1	
16	Պոլիէթիլենե եռաբաշխիչ de63xde20(Pe)	հատ	1	
17	Պոլիէթիլենե խցափակիչ de63(Pe)	հատ	2	
18	Պոլիէթիլենե խցափակիչ de20(Pe)	հատ	13	
19	Պոլիէթիլենե անկյունակ de32(Pe)	հատ	1	
20	Պոլիէթիլենե անկյունակ de20(Pe)	հատ	2	
21	Ամրակ (штуцер), D=25մմ	հատ	1	
22	Ամրակ (штуцер), D=15մմ	հատ	1	
23	Կաթոցիկներ	հատ	260	
24	էլեկտրական սրսկիչ, մարտկոցով, 20 լ տարողության	հատ	1	
25	Փոսորակի մշակում III կարգի գրունտներում ձեռքով և հարթեցում տեղում	մ^3	0.82	
26	Հիմքերի իրականացում B15 դասի բետոնով	մ^3	0.82	
27	Մետաղական կոնստրուկցիաներ	կգ	90.0	
28	Մետաղական կոնստրուկցիաների երկշերտ յուղաներկում	մ^2	4.0	
29	Համակարգի փորձարկում	գծմ	314.0	

ՋՐԱԳԾԻ ԱՇԽԱՏԱՆՔՆԵՐԻ ԾԱՎԱԼՆԵՐ

N	Անվանում	Չափման միավոր	Քանակը	Ծանոթություն
1	2	3	4	5
1	Խրամուղու մշակում IV կարգի գրունտներում ձեռքով, կողալիցքով	մ^3	64.50	
2	Ավազի նախապատրաստական շերտի իրականացում	մ^3	4.50	
3	Ավազի պաշտպանիչ շերտի իրականացում	մ^3	11.0	
4	Խրամուղու ետլիցք, կողալիցքի մշակված գրունտներից, տոփանումով	մ^3	49.0	
5	Ավելցուկային գրունտի հարթեցում տեղում	մ^3	15.50	
6	Պոլիէթիլենե խողովակներ, de32(Pe)	գծմ	63.0	
7	Պոլիէթիլենե խողովակներ, de20(Pe)	գծմ	2.0	
8	Պոլիէթիլենե փական, D=25մմ	հատ	1	
9	Պոլիէթիլենե փական, D=15մմ	հատ	1	
10	Միացում գոյություն ունեցող ջրագծին	տեղ	1	
11	Պոլիէթիլենե եռաբաշխիչ de32xde20(Pe)	հատ	1	
12	Պոլիէթիլենե անկյունակ de32(Pe)	հատ	2	
13	Պոլիէթիլենե անկյունակ de20(Pe)	հատ	1	
14	Ամրակ (штуцер), D=25մմ	հատ	1	
15	Ամրակ (штуцер), D=15մմ	հատ	1	
16	Համակարգի փորձարկում	գծմ	65.0	

Պատվիրատու՝ Իջևանի համայնքապետարան Ծածկագիր՝ ՀՀ ՏՄԻՀ-ԳՀԾՁԲ-25/29			Տնամերձ հողամասերում այգեհիմնման և ոռոգման արդիական համակարգերի ներդրման ծրագրի ծախսերի գնահատման և նախագծման ծառայություններ			2025
ՆԳՃ	Ա. Միքայելյան		Բերքարեր: Ոռոգման համակարգ	Փուլ	Թերթ	Թերթեր
Նախագծեց	Ա. Մարտիրոսյան			ԱՆ	30	35
			Շահառու՝ Ղազարյան Գևորգ, կադաստրային ծածկագիր՝ 11-020-0013-0011, աշխատանքների ծավալներ	«ՄԱԼԿ» ՍՊԸ		

ԻՆՔՆԱՀՈՍ ՈՌՈԳՄԱՆ ՀԱՄԱԿԱՐԳԻ ԱՇԽԱՏԱՆՔՆԵՐԻ ԾԱՎԱԼՆԵՐ

N	Անվանում	Չափման միավոր	Քանակը	Ծանոթություն
1	2	3	4	5
1	Հողատարածքի հարթեցում, աղբի, փայտանյութերի, կոճղերի և 15սմ-ից մեծ քարերի հեռացում	մ^2	1000.0	
2	Հողամասի տեղաձևում ըստ տնկման սխեմայի և տնկանյութի քանակի	տեղ	160	
3	Ծառատունկ (նուռ)	հատ	160	
4	Հողախոռնուրդի պատրաստում (1 բաժին պարարտանյութ, 1 բաժին շլաք, 1 բաժին բուսահող)	մ^3	16.0	
5	Պոլիէթիլենե բաք, V=2000լ	հատ	1	
6	Պոլիէթիլենե բաք պարարտանյութի համար, V=100լ	հատ	1	
7	Պոլիէթիլենե խողովակներ, de63(Pe)	գծմ	40.0	
8	Պոլիէթիլենե խողովակներ, de32(Pe)	գծմ	2.0	
9	Պոլիէթիլենե խողովակներ, de20(Pe)	գծմ	402.0	
10	Պոլիէթիլենե փական, D=25մմ	հատ	1	
11	Պոլիէթիլենե փական, D=15մմ	հատ	17	
12	Սկավառակային ֆիլտր, D=25մմ	հատ	1	
13	Պոլիէթիլենե խողովակների միացում խամութային անցումով, de63xDN15	հատ	16	
14	Պոլիէթիլենե կցամաս, de20xDN15	հատ	16	
15	Պոլիէթիլենե եռաբաշխիչ de63xde32(Pe)	հատ	1	
16	Պոլիէթիլենե եռաբաշխիչ de63xde20(Pe)	հատ	1	
17	Պոլիէթիլենե խցափակիչ de63(Pe)	հատ	2	
18	Պոլիէթիլենե խցափակիչ de20(Pe)	հատ	16	
19	Պոլիէթիլենե անկյունակ de32(Pe)	հատ	1	
20	Պոլիէթիլենե անկյունակ de20(Pe)	հատ	2	
21	Ամրակ (штуцер), D=25մմ	հատ	1	
22	Ամրակ (штуцер), D=15մմ	հատ	1	
23	Կաթոցիկներ	հատ	320	
24	Էլեկտրական սրսկիչ, մարտկոցով, 20 լ տարողության	հատ	1	
25	Փոսորակի մշակում III կարգի գրունտներում ձեռքով և հարթեցում տեղում	մ^3	0.82	
26	Հիմքերի իրականացում B15 դասի բետոնով	մ^3	0.82	
27	Մետաղական կոնստրուկցիաներ	կգ	90.0	
28	Մետաղական կոնստրուկցիաների երկշերտ յուղաներկում	մ^2	4.0	
29	Համակարգի փորձարկում	գծմ	444.0	

ՋՐԱԳԾԻ ԱՇԽԱՏԱՆՔՆԵՐԻ ԾԱՎԱԼՆԵՐ

N	Անվանում	Չափման միավոր	Քանակը	Ծանոթություն
1	2	3	4	5
1	Խրամուղու մշակում IV կարգի գրունտներում ձեռքով, կողալիցքով	մ^3	43.0	
2	Ավազի նախապատրաստական շերտի իրականացում	մ^3	3.0	
3	Ավազի պաշտպանիչ շերտի իրականացում	մ^3	7.50	
4	Խրամուղու ետլիցք, կողալիցքի մշակված գրունտներից, տոփանումով	մ^3	32.50	
5	Ավելցուկային գրունտի հարթեցում տեղում	մ^3	10.50	
6	Պոլիէթիլենե խողովակներ, de32(Pe)	գծմ	43.0	
7	Պոլիէթիլենե խողովակներ, de20(Pe)	գծմ	2.0	
8	Պոլիէթիլենե փական, D=25մմ	հատ	1	
9	Պոլիէթիլենե փական, D=15մմ	հատ	1	
10	Միացում գոյություն ունեցող ջրագծին	տեղ	1	
11	Պոլիէթիլենե եռաբաշխիչ de32xde20(Pe)	հատ	1	
12	Պոլիէթիլենե անկյունակ de32(Pe)	հատ	2	
13	Պոլիէթիլենե անկյունակ de20(Pe)	հատ	1	
14	Ամրակ (штуцер), D=25մմ	հատ	1	
15	Ամրակ (штуцер), D=15մմ	հատ	1	
16	Համակարգի փորձարկում	գծմ	45.0	

Պատվիրատու՝ Իջևանի համայնքապետարան Ծածկագիր՝ ՀՀ ՏՄԻՀ-ԳՀԾՁԲ-25/29			Տնամերձ հողամասերում այգեհիմնման և ոռոգման արդիական համակարգերի ներդրման ծրագրի ծախսերի գնահատման և նախագծման ծառայություններ			2025
ՆԳՃ	Ա. Միքայելյան		Բերքարեր: Ոռոգման համակարգ	Փուլ	Թերթ	Թերթեր
Նախագծեց	Ա. Մարտիրոսյան			ԱՆ	31	35
			Շահառու՝ Մայիլյան Վահե, կադաստրային ծածկագիր՝ 11-020-0023-0002, աշխատանքների ծավալներ	«ՄԱԼԿ» ՍՊԸ		

ԻՆՔՆԱՀՈՍ ՈՌՈԳՄԱՆ ՀԱՄԱԿԱՐԳԻ ԱՇԽԱՏԱՆՔՆԵՐԻ ԾԱՎԱԼՆԵՐ

N	Անվանում	Չափման միավոր	Քանակը	Ծանոթություն
1	2	3	4	5
1	Հողատարածքի հարթեցում, աղբի, փայտանյութերի, կոճղերի և 15սմ-ից մեծ քարերի հեռացում	մ^2	500.0	
2	Հողամասի տեղաձևում ըստ տնկման սխեմայի և տնկանյութի քանակի	տեղ	78	
3	Ծառատունկ (նուռ)	հատ	78	
4	Հողախոռնուրդի պատրաստում (1 բաժին պարարտանյութ, 1 բաժին շլաք, 1 բաժին բուսահող)	մ^3	7.80	
5	Պոլիէթիլենե բաք, V=2000լ	հատ	1	
6	Պոլիէթիլենե բաք պարարտանյութի համար, V=100լ	հատ	1	
7	Պոլիէթիլենե խողովակներ, de63(Pe)	գծմ	14.0	
8	Պոլիէթիլենե խողովակներ, de32(Pe)	գծմ	2.0	
9	Պոլիէթիլենե խողովակներ, de20(Pe)	գծմ	200.0	
10	Պոլիէթիլենե փական, D=25մմ	հատ	1	
11	Պոլիէթիլենե փական, D=15մմ	հատ	7	
12	Սկավառակային ֆիլտր, D=25մմ	հատ	1	
13	Պոլիէթիլենե խողովակների միացում խամութային անցումով, de63xDN15	հատ	6	
14	Պոլիէթիլենե կցամաս, de20xDN15	հատ	6	
15	Պոլիէթիլենե եռաբաշխիչ de63xde32(Pe)	հատ	1	
16	Պոլիէթիլենե եռաբաշխիչ de63xde20(Pe)	հատ	1	
17	Պոլիէթիլենե խցափակիչ de63(Pe)	հատ	2	
18	Պոլիէթիլենե խցափակիչ de20(Pe)	հատ	6	
19	Պոլիէթիլենե անկյունակ de32(Pe)	հատ	1	
20	Պոլիէթիլենե անկյունակ de20(Pe)	հատ	2	
21	Ամրակ (штуцер), D=25մմ	հատ	1	
22	Ամրակ (штуцер), D=15մմ	հատ	1	
23	Կաթոցիկներ	հատ	156	
24	էլեկտրական սրսկիչ, մարտկոցով, 20 լ տարողության	հատ	1	
25	Փոսորակի մշակում III կարգի գրունտներում ձեռքով և հարթեցում տեղում	մ^3	0.82	
26	Հիմքերի իրականացում B15 դասի բետոնով	մ^3	0.82	
27	Մետաղական կոնստրուկցիաներ	կգ	90.0	
28	Մետաղական կոնստրուկցիաների երկշերտ յուղաներկում	մ^2	4.0	
29	Համակարգի փորձարկում	գծմ	216.0	

ՋՐԱԳԾԻ ԱՇԽԱՏԱՆՔՆԵՐԻ ԾԱՎԱԼՆԵՐ

N	Անվանում	Չափման միավոր	Քանակը	Ծանոթություն
1	2	3	4	5
1	Խրամուղու մշակում IV կարգի գրունտներում ձեռքով, կողալիցքով	մ^3	27.0	
2	Ավազի նախապատրաստական շերտի իրականացում	մ^3	2.0	
3	Ավազի պաշտպանիչ շերտի իրականացում	մ^3	5.0	
4	Խրամուղու ետլիցք, կողալիցքի մշակված գրունտներից, տոփանումով	մ^3	20.0	
5	Ավելցուկային գրունտի հարթեցում տեղում	մ^3	7.0	
6	Պոլիէթիլենե խողովակներ, de32(Pe)	գծմ	28.0	
7	Պոլիէթիլենե խողովակներ, de20(Pe)	գծմ	2.0	
8	Պոլիէթիլենե փական, D=25մմ	հատ	1	
9	Պոլիէթիլենե փական, D=15մմ	հատ	1	
10	Միացում գոյություն ունեցող ջրագծին	տեղ	1	
11	Պոլիէթիլենե եռաբաշխիչ de32xde20(Pe)	հատ	1	
12	Պոլիէթիլենե անկյունակ de32(Pe)	հատ	2	
13	Պոլիէթիլենե անկյունակ de20(Pe)	հատ	1	
14	Ամրակ (штуцер), D=25մմ	հատ	1	
15	Ամրակ (штуцер), D=15մմ	հատ	1	
16	Համակարգի փորձարկում	գծմ	30.0	

Պատվիրատու՝ Իջևանի համայնքապետարան Ծածկագիր՝ ՀՀ ՏՄԻՀ-ԳՀԾՁԲ-25/29			Տնամերձ հողամասերում այգեհիմնման և ոռոգման արդիական համակարգերի ներդրման ծրագրի ծախսերի գնահատման և նախագծման ծառայություններ			2025
ՆԳՃ	Ա. Միքայելյան		Բերքարեր: Ոռոգման համակարգ	Փուլ	Թերթ	Թերթեր
Նախագծեց	Ա. Մարտիրոսյան			ԱՆ	32	35
			Շահառու՝ Փաշայան Կարեն, կադաստրային ծածկագիր՝ 11-020-0021-0034, աշխատանքների ծավալներ	«ՄԱԼԿ» ՍՊԸ		

Հատակագիծ, Մ1:20

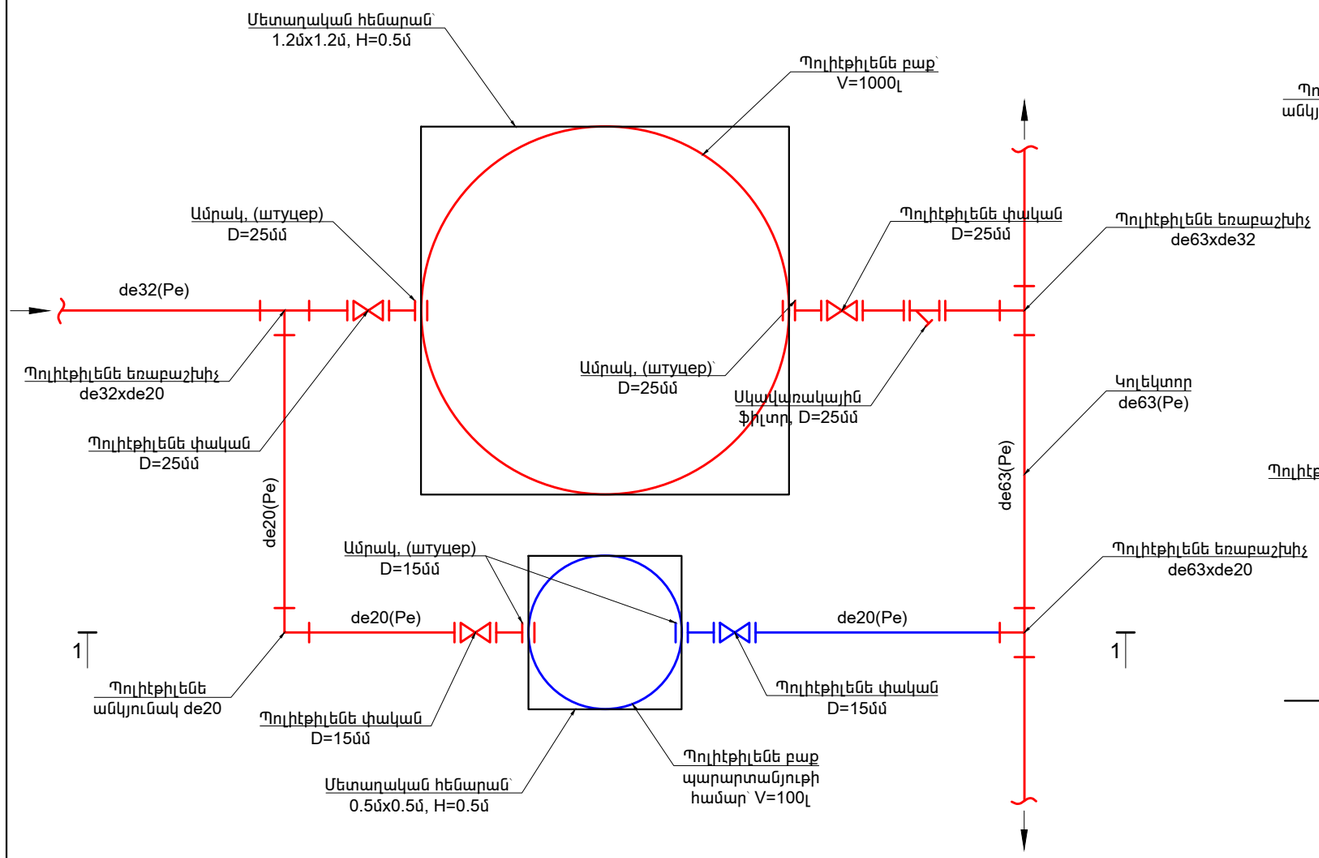

Կտրվածք 1 - 1, Մ1:20

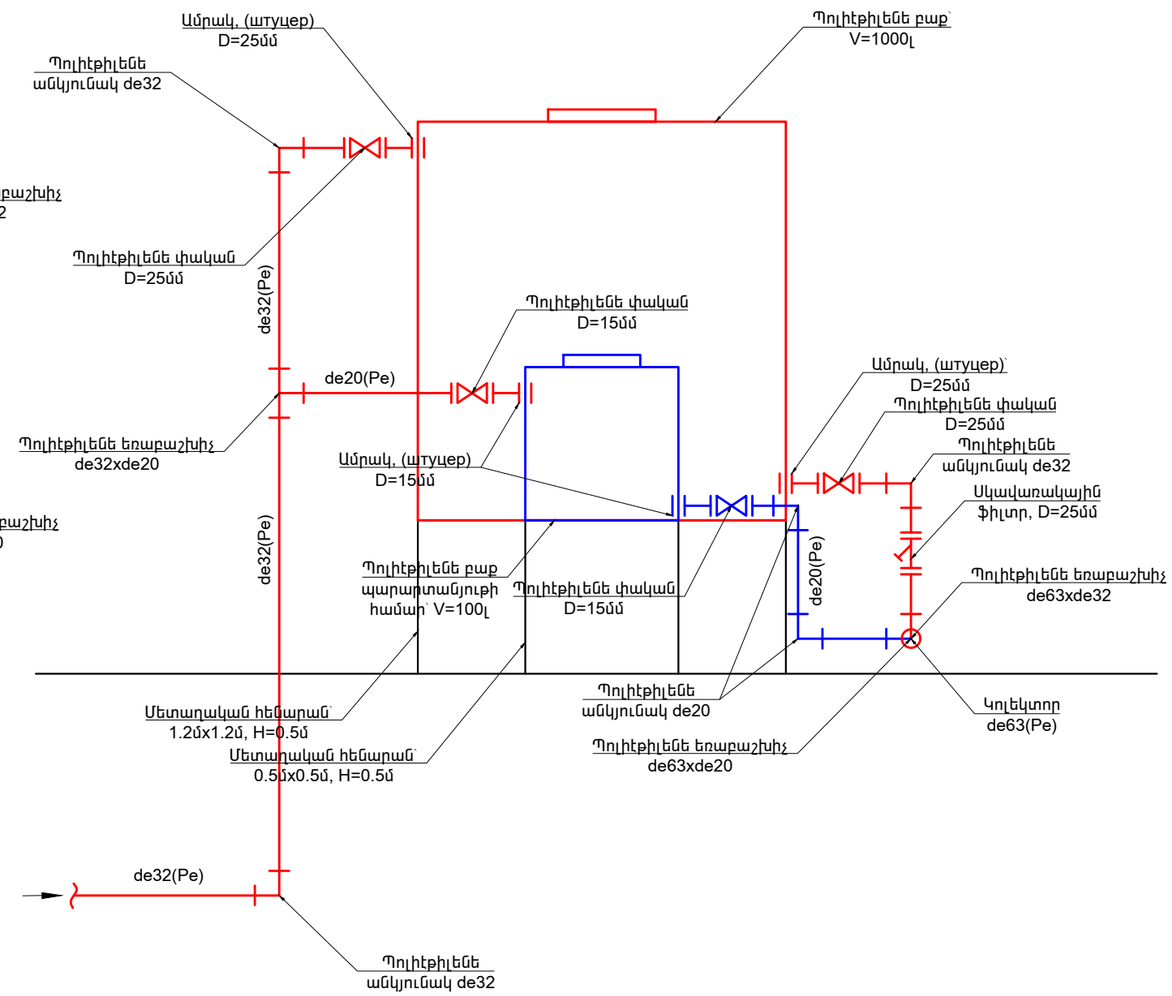

Պատվիրատու՝ Իջևանի համայնքապետարան Ծածկագիր՝ ՀՀ ՏՄԻՀ-ԳՀԾՁԲ-25/29			Տնամերձ հողամասերում այգեհիմնման և ոռոգման արդիական համակարգերի ներդրման ծրագրի ծախսերի գնահատման և նախագծման ծառայություններ			2025
ՆԳՃ	Ա. Միքայելյան		Բերքարեր: Ոռոգման համակարգ	Փուլ	Թերթ	Թերթեր
Նախագծեց	Ա. Մարտիրոսյան			ԱՆ	33	35
			1000 լ տարողությամբ ջրի բաքի և 100 լ տարողությամբ պարարտանյութի բաքի սխեմատիկ հատակագիծ, կտրվածք	«ՄԱԼԿ» ՍՊԸ		

Հատակագիծ, Մ1:20

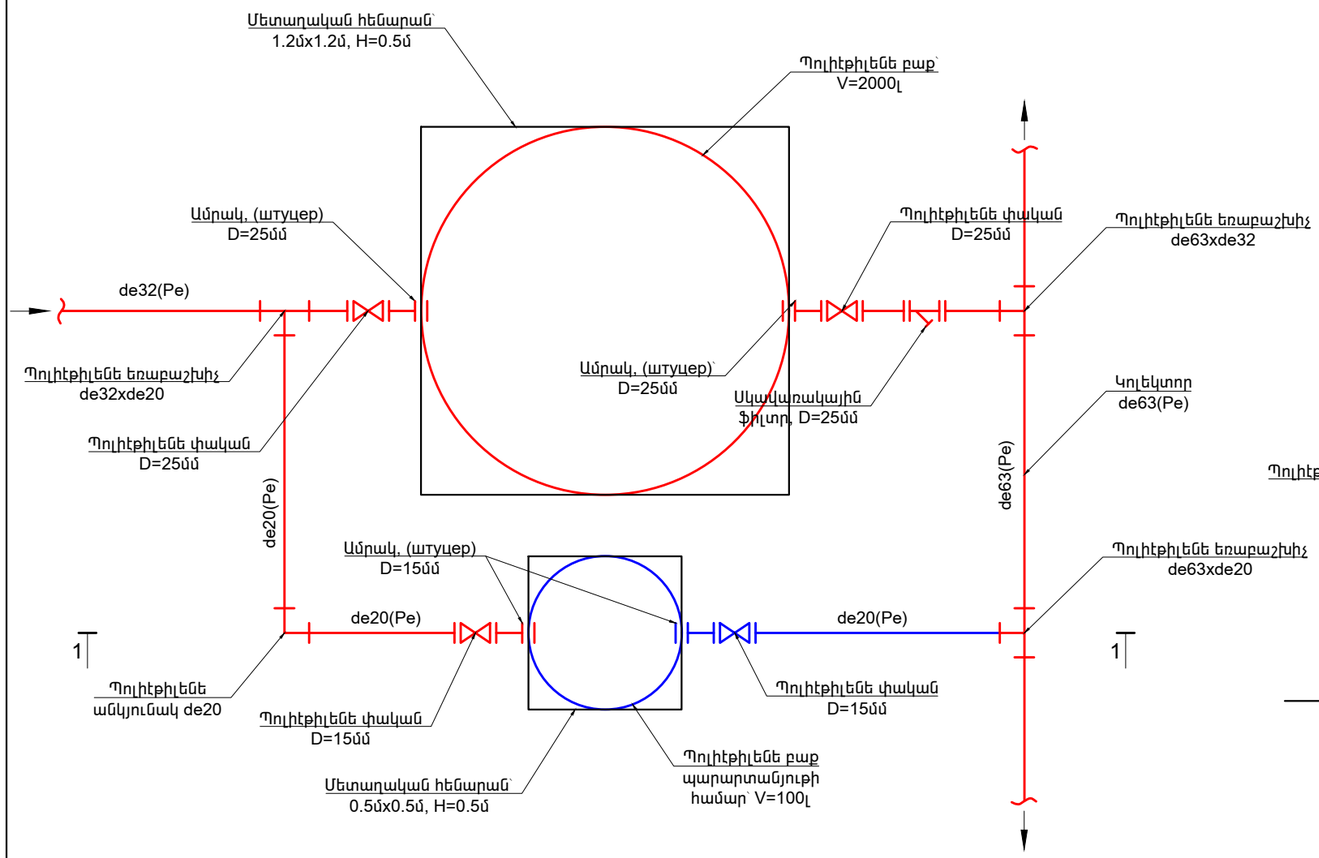

Կտրվածք 1 - 1, Մ1:20

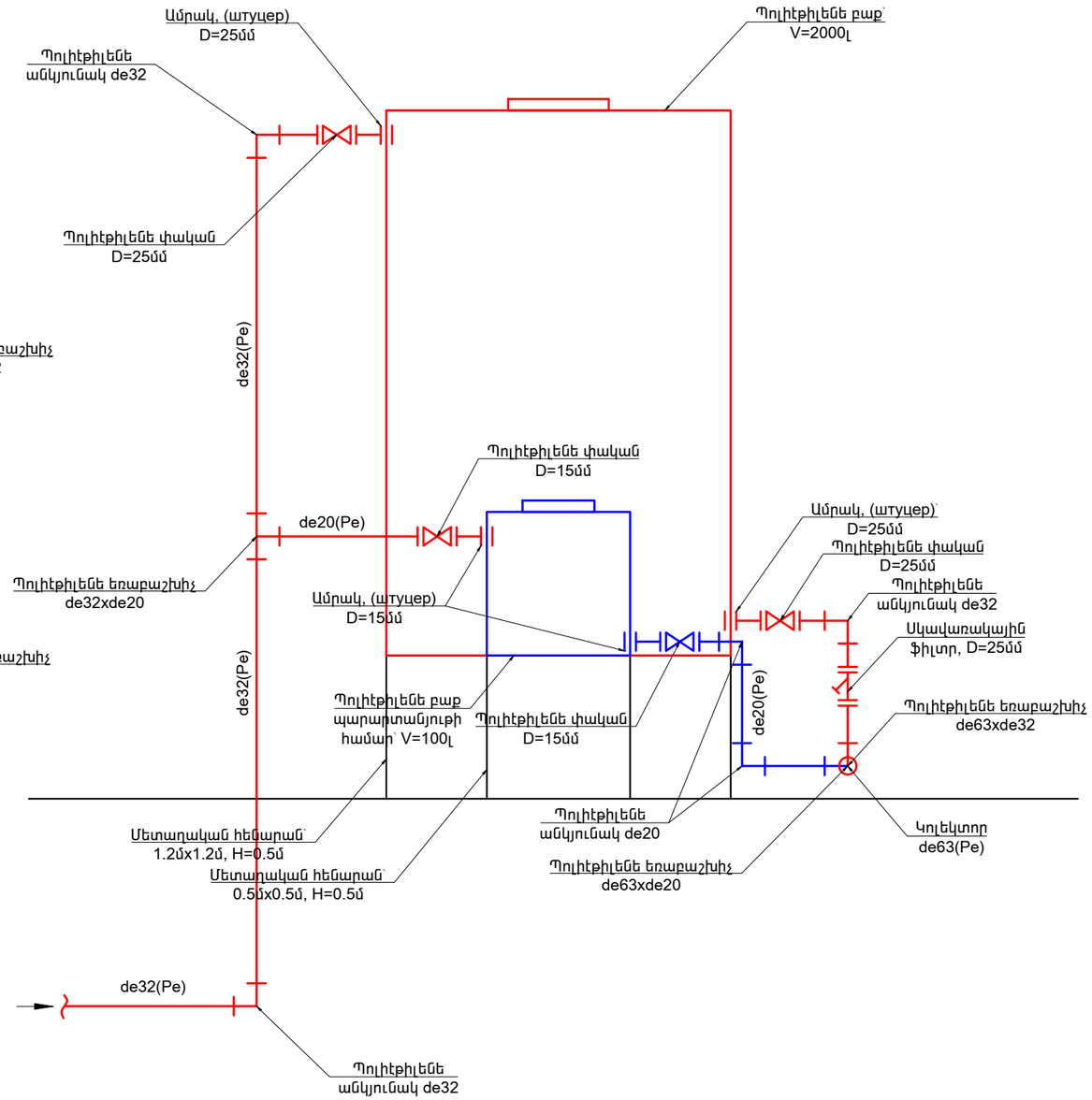

Պատվիրատու՝ Իջևանի համայնքապետարան Ծածկագիր՝ ՀՀ ՏՄԻՀ-ԳՀԾՁԲ-25/29			Տնամերձ հողամասերում այգեհիմնման և ոռոգման արդիական համակարգերի ներդրման ծրագրի ծախսերի գնահատման և նախագծման ծառայություններ			2025
ՆԳՃ	Ա. Միքայելյան		Բերքարեր: Ոռոգման համակարգ	Փուլ	Թերթ	Թերթեր
Նախագծեց	Ա. Մարտիրոսյան			ԱՆ	34	35
			2000 լ տարողությամբ ջրի բաքի և 100 լ տարողությամբ պարարտանյութի բաքի սխեմատիկ հատակագիծ, կտրվածք	«ՄԱԼԿ» ՍՊԸ		

Հատակագիծ, Մ1:20

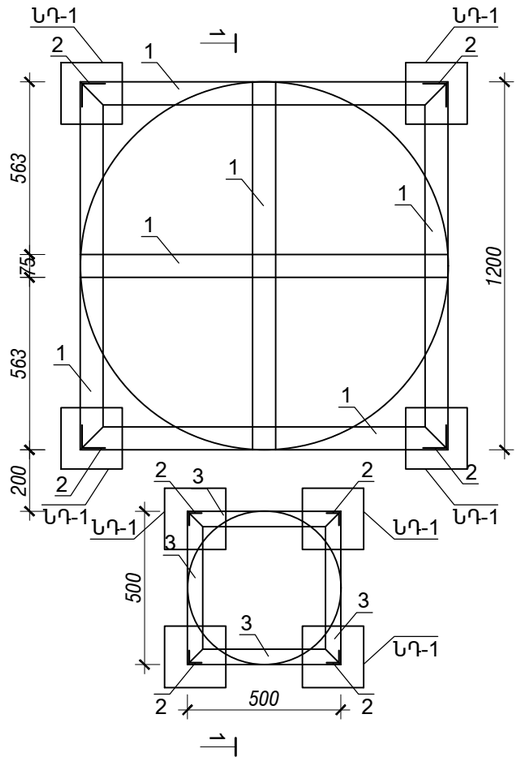

Մետաղական էլեմենտների մասնագիր

NN	Ծանոթություն	Քանակ, հատ	1 էլեմենտի քաշը, կգ	Ընդհանուր քաշը, կգ
1	L75x6 L = 1200	6	8.27	41.34
2	L75x6 L = 500	4	3.45	13.78
	ՆԵՐԴԻՐ ԴԵՏԱԼ ՆԴ-1	4	2.41	9.64
	Բետոն B15 դասի			0.50մ^3
3	L50x5 L = 500	8	1.89	15.08
	ՆԵՐԴԻՐ ԴԵՏԱԼ ՆԴ-1	4	2.41	9.64
	Բետոն B15 դասի			0.32մ^3

Կտրվածք 1 - 1, Մ1:20

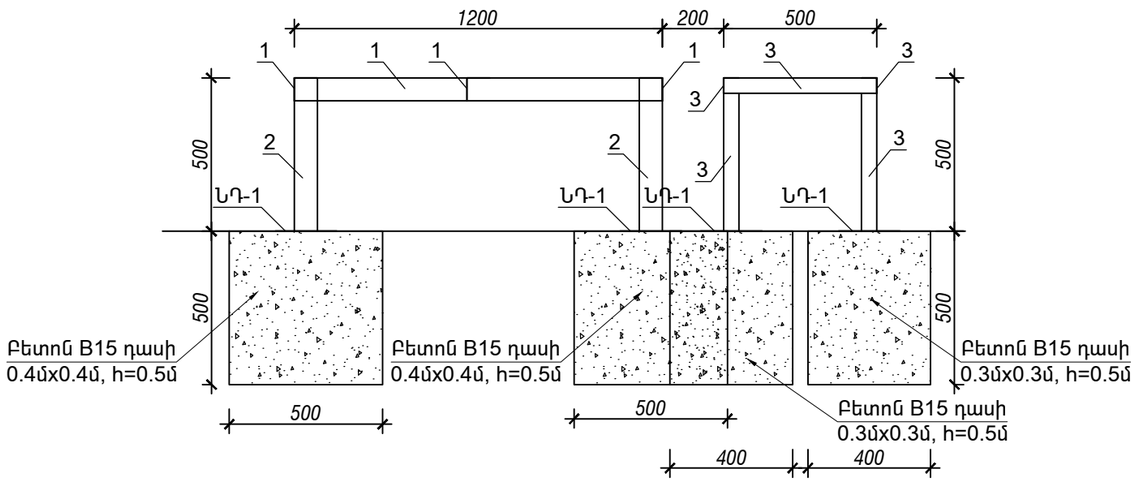

ՆԴ - 1

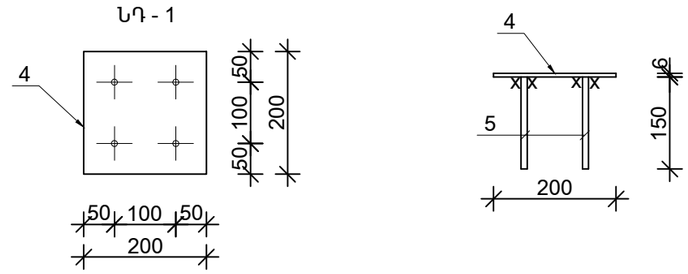

Պատվիրատու՝ Իջևանի համայնքապետարան Ծածկագիր՝ ՀՀ ՏՄԻՀ-ԳՀԾՁԲ-25/29			Տնամերձ հողամասերում այգեհիմնման և ոռոգման արդիական համակարգերի ներդրման ծրագրի ծախսերի գնահատման և նախագծման ծառայություններ			2025
ՆԳԾ	Ա. Միքայելյան		Բերքարեր: Ոռոգման համակարգ	Փուլ	Թերթ	Թերթեր
Նախագծեց	Ա. Մարտիրոսյան			ԱՆ	35	35
			Ջրի և պարարտանյութի բաքերի հենարաններ, մասնագիր	«ՄԱԼԿ» ՍՊԸ		